Notice

Tout ce dont vous avez besoin de savoir à propos de votre Angell Bike.

Un manuel facile d'utilisation qui vous permettra d'en savoir plus sur votre vélo et ses composants techniques.

Avant de prendre la route :

Ajustez la selle à votre taille et vérifiez la pression des pneus.

Outils nécessaires :

Clés Allen *(fournies)*
Clé plate 19 *(fournie)*

Langues :
FR/EN

M Rapide - S Rapide
M Cruiser - S Cruiser

© Tous droits réservés

Manuel utilisateur original

Original user guide

Ce manuel est disponible en version française et anglaise.
This manual is available in French and English (see p. 42).

Angell
ZEBRA

54 rue Étienne Marcel
75002 Paris

Tout ce que vous devez savoir sur votre vélo Angell.

Un manuel facile à utiliser qui vous permettra
d'en savoir plus sur votre vélo et ses composants techniques.

Plus de renseignements sur : **https://angellbike.zendesk.com**

FRANÇAIS

#	SECTION	P
	SOMMAIRE	4
1	**Connaître votre vélo Angell - Avertissement et recommandation VAE**	6
1.1	**Représentation graphique du vélo**	7
1.1.1	*M Rapide - S Rapide*	7
1.1.2	*M Cruiser - S Cruiser*	9
1.2	**Symboles, commandes et témoins lumineux**	11
1.2.1	*Clignotants*	11
1.2.2	*Commandes pour feux avant/arrière et mode d'assistance*	12
1.2.3	*Bandes réfléchissantes*	12
1.3	**Caractéristiques techniques**	13
2	**Mettre en service votre vélo Angell**	14
2.1	**Réceptionner votre vélo Angell**	14
2.2	**Faire connaissance avec votre vélo Angell et le préparer pour ses premières virées**	16
2.2.1	*Connecter la batterie pour la première fois*	17
2.2.2	*Télécharger l'application Angell Bike*	18
2.2.3	*Charger la batterie*	18
2.2.4	*Ajuster la selle à votre taille*	18
3	**Utiliser votre vélo Angell**	20
3.1	**Description de l'assistance électrique :**	20
3.1.1	*Activer le mode assistance démarrage*	20
3.1.2	*Utiliser le vélo sans la batterie*	21
3.2	**Activer les phares**	21
3.3	**Verrouiller votre vélo Angell**	22
3.3.1	*Verrouillage manuel de la batterie*	22
3.3.2	*Verrouillage du vélo et activation de l'alarme*	22
3.4	**Déverrouiller le vélo**	22
4	**Tout savoir sur la batterie**	23

#	SECTION	P
4.1	**Retirer la batterie**	23
4.2	**Stocker la batterie**	24
4.3	**Nettoyer la batterie**	24
4.4	**Recharger la batterie**	24
4.5	**La batterie interne**	25
5	**Entretenir votre vélo Angell**	25
5.1	**Pièces détachées originales et accessoires Angell**	25
5.2	**Usage recommandé de votre vélo Angell**	26
5.3	**Nettoyer votre vélo**	26
5.4	**Stocker votre vélo Angell**	26
5.5	**Vérifier systématiquement l'état de votre vélo et des équipements**	26
5.5.1	*Informations sur les couples de serrage :*	27
5.5.2	*Vérifier le système de freins hydrauliques*	28
5.5.3	*Monter et régler le système de freins*	29
5.5.4	*Vérifier la tension de la chaîne*	32
5.5.5	*Vérifier la pression des pneus*	32
5.5.6	*Vérifier l'état des jantes*	32
5.5.7	*Lubrifier la chaîne*	33
5.6	**Changer les roues de votre vélo Angell**	33
5.6.1	*Changer la roue avant*	33
5.6.2	*Remonter la roue avant*	35
5.6.3	*Changer la roue arrière*	35
5.6.4	*Remonter la roue arrière*	38
6	**Instructions réglementaires et garantie de votre vélo Angell**	38
6.1	**Garantie**	38
6.2	**Qui contacter en cas de problème ?**	38
6.3	**Déclaration de conformité**	39
6.4	**Informations importantes à retenir**	39
6.4.1	*Recyclage du vélo*	39
6.4.2	*Batterie rechargeable*	39
6.4.3	*Température d'utilisation*	40
6.4.4	*Puissances maximales et bandes de fréquence du cockpit*	40

1 - Connaître votre vélo Angell
Avertissement et recommandation V.A.E

Votre vélo Angell est un vélo à assistance électrique (VAE). Il a été conçu pour un usage urbain, sur des routes ou des chemins bitumés sans aspérités ou obstacles majeurs. Sa charge est définie par un poids total maximum autorisé de 120kg (Cycliste + vélo + Equipement, bagages etc).
Le poids maximum conseillé de l'utilisateur est de 100kg.

L'assistance électrique de votre vélo Angell est basée sur une technologie « moteur roue arrière ». Elle consiste en une aide au pédalage d'une puissance maximale limitée à 250 W, tant que le vélo a une vitesse inférieure à 25kMh.

Avant toute utilisation de votre vélo, il est fortement recommandé de contrôler la bonne fixation de la batterie sur votre vélo Angell et de la charger à 100%.

Cette batterie ne doit en aucun cas être stockée au soleil de façon prolongée et doit être manipulée avec précaution. En cas de disfonctionnement, il ne faut pas la jeter à la poubelle.
Elle doit être retournée au point de vente où vous l'avez achetée pour être recyclée.

La batterie doit être manipulée avec précaution car une chute trop brutale peut provoquer une fuite de liquide ou une inflammation. Pour son chargement, référez-vous à la notice d'utilisation. N'appliquez aucune pression sur le fil du chargeur ou la prise : il peut y avoir des risques d'électrocution ou d'incendie si vous tendez le fil électrique vers l'extérieur par un cadre de fenêtre ou si vous placez des objets lourds sur le fil ou sur la prise.

Veillez à bien insérer la fiche dans la prise murale lors de la charge et ne touchez pas la prise avec les mains humides.

Pour retirer le cordon électrique de la prise murale, ne tirez pas sur le cordon mais sur la fiche. Tirez toujours doucement sur le cordon de chargement.

N'utilisez pas des pièces électriques si elles sont endommagées. Remplacez-les par des éléments d'origine.

Si votre batterie est anormalement chaude pendant la charge, débranchez le chargeur par la prise secteur puis déplacez l'ensemble avec précaution dans une zone sécurisée non inflammable.

Les réflecteurs de roues, de pédales, la sonnette et les éclairages présents avec le vélo sont obligatoires pour rouler sur la voie publique en France.

Afin d'évoluer en sécurité sur les routes Française, il vous est demandé de respecter le code de la route et de porter un casque aux normes CE et correctement ajusté.

Ne laissez pas votre vélo Angell et ses composants électriques, à la portée des enfants sans surveillance : il peut y avoir des dangers liés à l'électricité.

⚠ **EN CAS D'UTILISATION TROP PEU FRÉQUENTE DE LA BATTERIE (1 FOIS TOUS LES 2 MOIS SEULEMENT), LA CAPACITÉ DE CELLE-CI DIMINUERA BEAUCOUP PLUS RAPIDEMENT QU'EN CAS D'UTILISATION RÉGULIÈRE. CHARGER LA BATTERIE TOUS LES 3 MOIS EN CAS DE NON UTILISATION PROLONGÉE.**
L'ÉNERGIE D'UNE BATTERIE PROVIENT D'UNE RÉACTION CHIMIQUE, QUI NÉCESSITE D'ÊTRE ACTIVÉE SUFFISAMMENT RÉGULIÈREMENT AFIN DE CONSERVER TOUTE SON EFFICACITÉ.

- Ne jamais laisser votre batterie **complètement déchargée** durant des périodes supérieures à 3 jours, cela pourrait l'endommager.

- **En cas de non utilisation prolongée, il est nécessaire de stocker la batterie avec une charge idéalement comprise entre 60% et 80%.**

1.1 - Représentation graphique du vélo

1.1.1 - Angell M Rapide



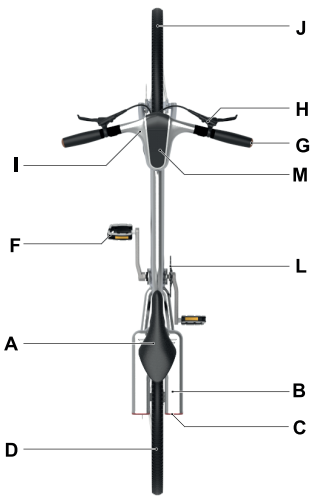

A	Selle
B	Batterie
C	Feu arrière
D	Roue arrière
E	Pignon
F	Pédale
G	Clignotant
H	Levier de frein
I	Cockpit
J	Roue avant
K	Disque de frein
L	Plateau
M	Ecran

Des accessoires (non-représentés ci-dessus) sont disponibles à l'achat. Pour en savoir plus, rendez-vous sur le site **https://angellmobility.com/collections/accessoires** ou contactez votre revendeur Angell Bike.

1.1.1 - Angell S Rapide



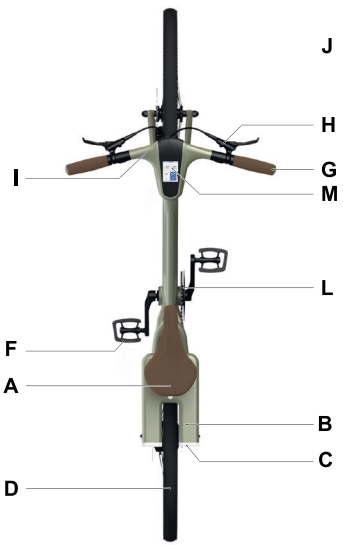

A	Selle
B	Batterie
C	Feu arrière
D	Roue arrière
E	Pignon
F	Pédale
G	Clignotant
H	Levier de frein
I	Cockpit
J	Roue avant
K	Disque de frein
L	Plateau
M	Ecran

1.1.2 - Angell M Cruiser





A	Selle
B	Batterie
C	Feu arrière
D	Roue arrière
E	Pignon
F	Pédale
G	Clignotant
H	Levier de frein
I	Cockpit
J	Roue avant
K	Disque de frein
L	Plateau
M	Ecran

1.1.2 - Angell S Cruiser





A	Selle
B	Batterie
C	Feu arrière
D	Roue arrière
E	Pignon
F	Pédale
G	Clignotant
H	Levier de frein
I	Cockpit
J	Roue avant
K	Disque de frein
L	Plateau
M	Ecran

1.2 - Symboles, commandes et témoins lumineux

Les commandes indiquées ci-dessous sont celles configurées lorsque vous recevez votre vélo Angell. Il est possible de les changer via l'application à télécharger. Pour en savoir plus, rendez-vous au chapitre **Télécharger l'application Angell Bike, page 13.**

1.2.1 - Clignotants

Les clignotants **G** sont situés aux extrémités de chaque poignée du guidon. Les commandes pour allumer et éteindre les clignotants sont paramétrées par défaut sur les boutons à gauche du cockpit. Les commandes programmées par défaut pour allumer et éteindre les clignotants sont situées à côté de la poignée gauche du guidon.

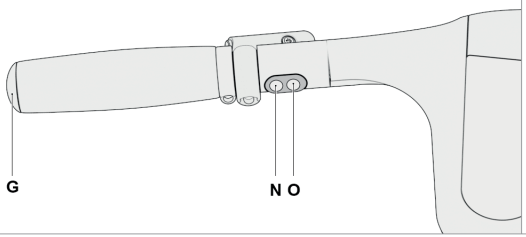

G	Clignotant
N	Commande clignotant gauche
O	Commande clignotant droit

1. Pour allumer votre clignotant gauche, appuyez sur la commande **N**.
2. Pour allumer votre clignotant droit, appuyez sur la commande **O**.
3. Pour éteindre votre clignotant gauche ou droit, appuyez une deuxième fois sur la commande **N** ou **O**.

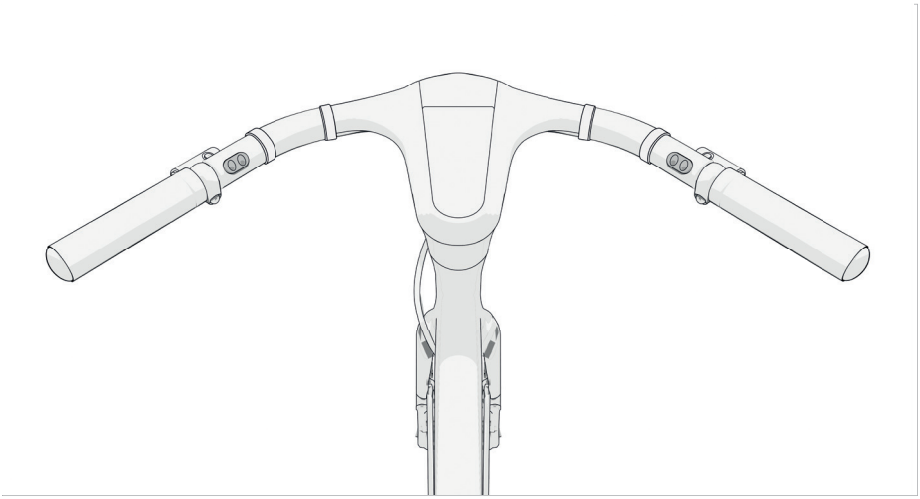

1.2.2 - Commandes pour feux avant/arrière et modes d'assistance

Les commandes par défaut pour allumer et éteindre les feux avant et arrière sont situées à côté de la poignée droite du cockpit.

P	Commande changement du mode assistance
Q	Commande pour feux avant et arrière

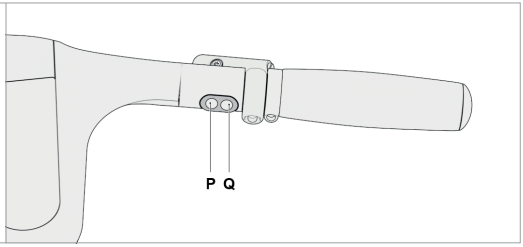

1. Pour allumer les feux de votre vélo, appuyez sur la commande **Q**.
2. Pour éteindre les feux de votre vélo, appuyez une deuxième fois sur la commande **Q**.

Le vélo Angell dispose d'une assistance électrique au pédalage lorsque la batterie est branchée sur le vélo. Pour changer le mode d'assistance, appuyez sur la commande **P**.

Retrouvez les différents modes d'assistance au chapitre **Description de l'assistance électrique, page 17.**

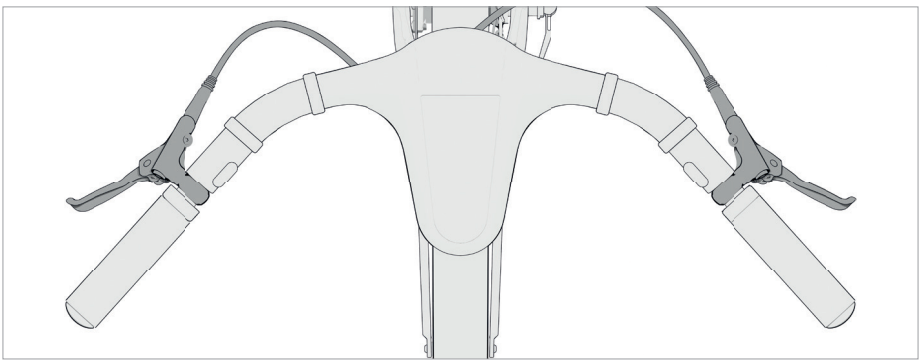

1.2.3 - Bandes réfléchissantes



Des bandes réfléchissantes **R** (livrées avec votre vélo) sont à placer sur les pédales du vélo Angell.

1.3 - Caractéristiques techniques

ELÉMENTS MÉCANIQUES	CARACTÉRISTIQUES
Cadre du vélo	Aluminium peint
Fourche	Carbone peint
Roues	28’ pour Angell M Rapide - 27,5’ pour Angell S Rapide 27,5’ pour Angell M Cruiser et Angell S Cruiser Jantes en alliage Rayons en acier inoxydable
Phares	Sur-mesure COB LED
Selle	Selle Royal
Pédales	WELLGO
Freins	Freins à disques hydrauliques
Disques	160 mm 6 trous (avant et arrière)
Chaîne	Chaîne mono vitesse 100 maillons
Pignons	42 dents avant en aluminium 16 dents arrière en acier
Pneus	700x35C (29 x 1,40) pour Angell M Rapide 650x40B (27,5x1,5) pour Angell S Rapide 650x42B (27,5x1,5) pour Angell M Cruiser et Angell S Cruiser
Chambre à air	Presta-700x35C (29 x 1,40) pour Angell M Rapide Presta 650x40B (27,5x1,5) pour Angell S Rapide Presta 650x40B (27,5x1,5) pour Angell M Cruiser et Angell S Cruiser
Poids	Poids des vélos sans la batterie : - Angell M Rapide: 14, 7 kg - Angell S Rapide : 14,2kg - Angell M Cruiser : 16,5kg) - Angell M Cruiser : 16kg Poids de la batterie : 2,1kg
Charge maximale supportée	120 kg maximum (vélo, utilisateur, batterie, accessoires ou autres charges éventuelles) Le poids maximum conseillé de l’utilisateur est de 100kg
Taille conseillée de l’utilisateur	Angell M Rapide: 1,70-1,90 - Angell S Rapide: 1,60-1,80 Angell M Cruiser: 1,65-1,90 - Angell S Cruiser: 1,55-1,75

ELÉMENTS ÉLECTRONIQUES	CARACTÉRISTIQUES
Cockpit	Poste de pilotage sur mesure en aluminium pour Angell Rapide M&S, cintre en acier pour Angell Cruiser M&S et ABS PC avec écran tactile, feu avant, clignotants, vibreurs directionnels, commandes manuelles
Affichage cockpit	Ecran tactile 2,4" Haute lisibilité
Moteur	250 Watts dans le moyeu de la roue arrière Jusqu'à 4 programmes d'assistance
Batterie	Feux de signalisation Feux stop Clignotants Verrouillage mécanique Déverrouillage mécanique
Vitesse maximale	25 kMh
Autonomie	Jusqu'à 70 km L'autonomie varie de 35km à 70km selon la température extérieure, la pente affrontée et le poids de l'utilisateur
Chargeur	42V, 4A 2 heures pour une charge complète
Haut-parleur intégré	Alarme haute fréquence
Connectivité	Bluetooth faible consommation d'énergie Reconnaissance de l'utilisateur Mises à jour automatiques GPS / GSM 2G
Sécurité	Verrouillage automatique du vélo Reconnaissance automatique de l'utilisateur Déverrouillage manuel avec code personnel Suivi antivol par GSM et Bluetooth

2 - Mettre en service votre vélo Angell

⚠ Avant toute utilisation, assurez-vous que la version du logiciel de votre vélo est à jour, que le téléphone connecté possède la dernière version disponible du système d'exploitation, et que l'application « Angell Bike » est à jour.

2.1 - Réceptionner votre vélo Angell

Le vélo est livré a minima (hors accessoires) avec les éléments suivants :

- Le vélo ;
- La batterie (connectée à l'arrière du vélo) avec sa clé de verrouillage ;
- Le chargeur de la batterie ;
- Paires de réflecteurs de roues et de pédales, une sonnette, éclairages avant et arrière ;
- Un jeu de clés Allen et une clé plate 19;
- Une paire de pédales.

Angell M Rapide	Angell S Rapide
	

Angell M Cruiser	Angell S Cruiser
	



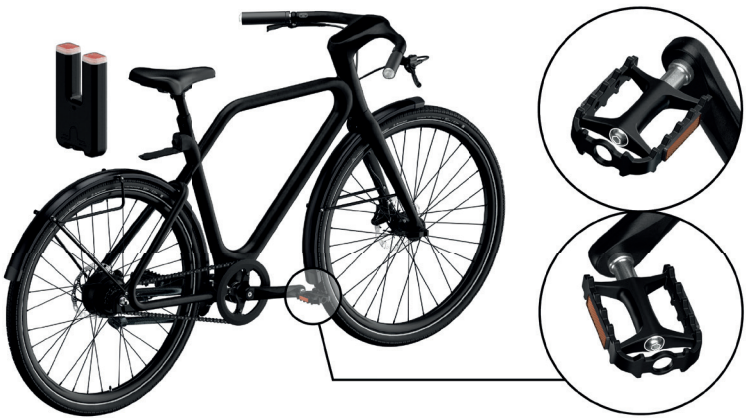

2.2 - Faire connaissance avec votre vélo Angell et le préparer pour ses premières virées

Une fois le vélo déballé, il vous faudra mettre le guidon en position et, également, visser les pédales.
Tournez le guidon en position et serrez la vis centrale sous la potence / cockpit avec la clé de 4 (Couple 5 Nm.)

Vissez les pédales à la main dans les taraudages des manivelles. Une fois le pas de vis des pédales bien engagé, utilisez la clé de 8 pour serrer les pédales (couple 35 Nm)

Il faut bien vérifier le sens des pédales pour ne pas abimer le filetage !
Mettre la pédale droite à droite et la pédale gauche à gauche.
Une inversion peut endommager de manière irréversible les manivelles du vélo.



Enfin, ajustez la hauteur de la selle en vous référant au paragraphe 2.2.4
La batterie est préalablement chargée à environ 30% afin que vous puissiez, dès la réception, procéder au paramétrage de votre vélo Angell.
Avant d'utiliser votre Angell pour la première fois, nous vous recommandons d'effectuer une charge complète de la batterie.

2.2.1 - Connecter la batterie

Les premières insertions peuvent être difficiles. Il convient d'insérer et de retirer votre batterie une dizaine de fois pour roder les pièces.

Veillez à systématiquement vérouiller la batterie à clé avant de démarrer.

1. Insérez la clé de verrouillage dans la batterie.
2. Connectez la batterie **B** au vélo comme indiqué sur le visuel ci-dessous.
3. Tournez la clé vers la gauche pour verrouiller la batterie.
4. Retirez la clé.

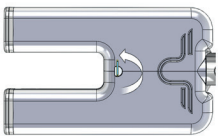

Angell M Rapide & Cruiser

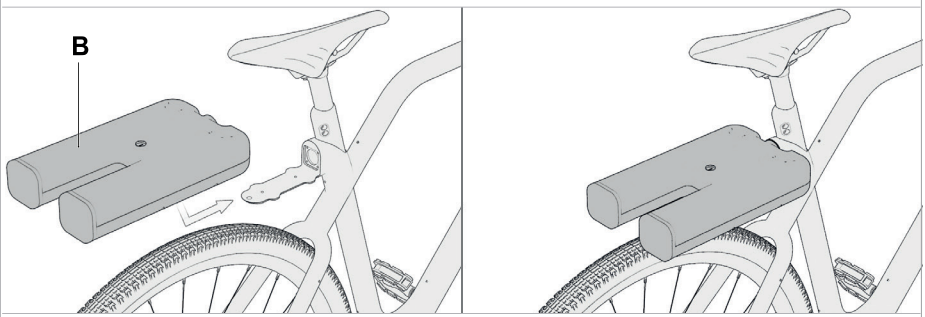

Angell S Rapide et Cruiser

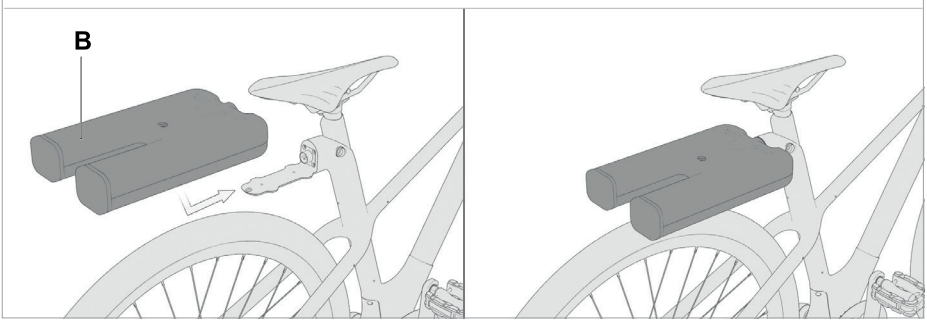

2.2.2 - Télécharger l'application Angell Bike

L'application Angell Bike est accessible et compatible avec tous types de mobiles iOS et Android.
Pour obtenir l'application :

1. Téléchargez l'application depuis Apple store (iOS) ou Play store (Android).
2. Créez-vous un compte.
3. Laissez-vous guider.

Toute la procédure est expliquée pas à pas.
Depuis cette application, vous pourrez :

- Régler et paramétrer vos préférences utilisateur ;
- Régler et paramétrer l'alarme ;
- Mémoriser vos adresses favorites ;
- Régler et accéder à vos paramètres de navigation (GPS) ;
- Obtenir les indices de pollutions journaliers ;
- Mémoriser des historiques de navigation ;
- Gérer les clés de verrouillage / déverrouillage ;
- Paramétrer les commandes manuelles.

2.2.3 - Charger la batterie

Avant d'utiliser votre vélo Angell pour la première fois, effectuez une charge complète de la batterie.
Pour charger la batterie, rendez-vous au chapitre **Tout savoir sur la batterie, page 23.**

Si le pourcentage de batterie interne de votre vélo a atteint 0%, il convient de recharger complètement votre batterie puis de la laisser branchée 15 minutes sur votre vélo avant tout redémarrage.

2.2.4 - Ajuster la selle à votre taille

Pour simplifier l'opération, vous pouvez préalablement retirer la batterie.

Afin d'ajuster la selle de votre vélo, munissez-vous de la clé Allen fournie avec votre vélo.



1. Insérez votre clé Allen au niveau des empreintes situées sur le côté de la tige de la selle.

Angell M Rapide & Cruiser

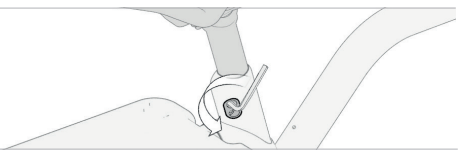

2. Desserrez progressivement les vis tout en maintenant la selle pour libérer la tige de selle.

Angell S Rapide & Cruiser

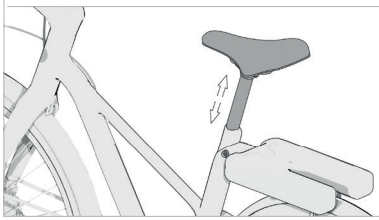

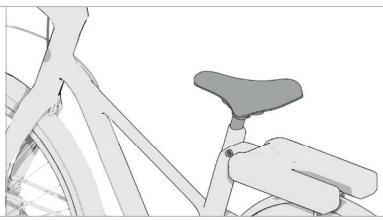

3. Lorsque la tige de selle se libère, positionnez la selle en fonction de la hauteur idéale par rapport à la taille de vos jambes.

- Pour s'assurer que la selle est à la bonne hauteur, vérifiez que votre jambe est complètement tendue lorsque votre talon est en appui sur la pédale positionnée en bas vers le sol comme indiqué sur le schéma ci-dessous :

Angell M Rapide	Angell S Rapide
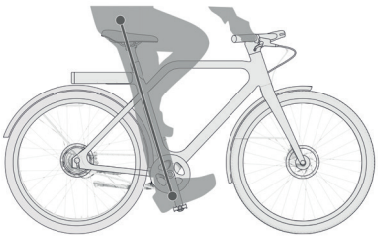	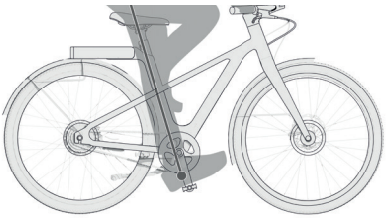
Angell M Cruiser	**Angell S Cruiser**
	

4. Ne positionnez pas la selle au-delà du repère d'avertissement situé sur la tige de selle gravée «min insertion».

5. Resserrez le système de vis en utilisant beaucoup de force pour bien bloquer le système (2,5 Nm pour Angell, 6 Nm pour Angell S).

6. Vérifiez que la tige de selle est correctement serrée, et que la selle ne bouge plus.

7. Toujours positionner le chariot de selle entre les deux repères max gravés sur les rails de selle

3 - Utiliser votre vélo Angell

Nous recommandons d'utiliser le vélo pour la première fois dans un environnement sans trop de circulation afin de bien vous familiariser avec votre vélo Angell.

3.1 - Description de l'assistance électrique :

Votre vélo Angell comprend 4 modes d'assistance électrique :

FLY Free

▪ **Le mode Fly Free :**
Sans assistance électrique.

FLY Eco

▪ **Le mode Fly Eco**
L'assistance est limitée à 15kMh.
Ce mode d'assistance a pour but d'économiser la batterie. Le moteur est exploité à 50% de sa puissance sur route plate.
Il est possible néanmoins d'aller chercher jusqu'à 100% de la puissance en montée.

FLY Dry

▪ **Le mode Fly Dry**
L'assistance est limitée à 25kMh.
Il s'agit de l'assistance par défaut. Le moteur est exploité à 80% de sa puissance sur route plate.
Il permet tout de même d'aller chercher jusqu'à 100% de la puissance en montée. L'assistance délivrée à l'arrêt et l'effort à fournir est moindre pour atteindre 25kMh.

FLY Fast

▪ **Le mode Fly Fast**
L'assistance est limitée à 25kMh.
Le moteur est donc exploité à 100% de sa puissance sur route plate.
Dans ce mode, rouler à 25kMh est sans effort.
Une puissance supplémentaire est également délivrée en montée vous permettant de limiter votre effort au maximum.

Attention, pour déplacer le vélo, pensez à passer votre Angell en mode Fly Free.

L'autonomie varie de 35km à 70km selon la température extérieure, la pente affrontée et le poids de l'utilisateur

3.1.1 - Activer le mode assistance

Le mode d'assistance démarrage se met en place dès qu'un mode d'assistance Eco, Dry ou Fast est activé via votre application Angell. Le premier coup de pédale permet d'enclencher le moteur.

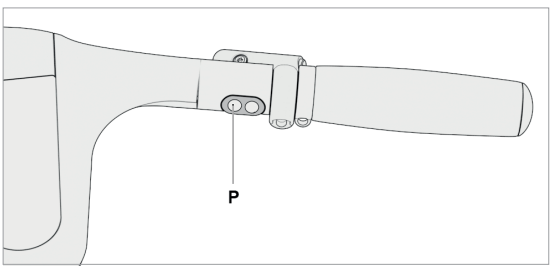

- Changez de mode d'assistance via l'application Angell ou à partir du bouton **P** des commandes de droite.

Pour en savoir plus sur les commandes du vélo Angell, rendez-vous au chapitre **Commandes pour feux avant/arrière et mode d'assistance, page 12.**

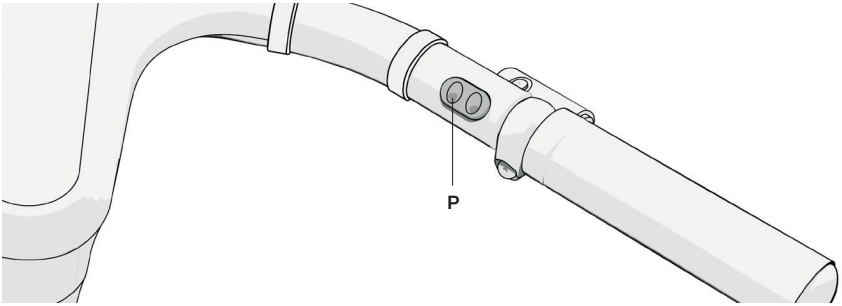

3.1.2 - Utiliser le vélo sans la batterie

Si vous n'avez pas votre batterie, il est tout de même possible d'utiliser votre vélo.

- Depuis l'écran intégré, vous pourrez obtenir les informations sur votre vitesse mais vous ne disposerez pas du GPS et des modes d'assistance électrique.

Sans la batterie, il n'y a pas d'éclairage si le kit homologation n'est pas monté.

3.2 - Activer les phares

Le système intelligent intégré à votre vélo Angell détecte automatiquement une baisse de luminosité et passe en mode nuit : les phares s'allument, l'écran intégré passe en inversion de couleurs.

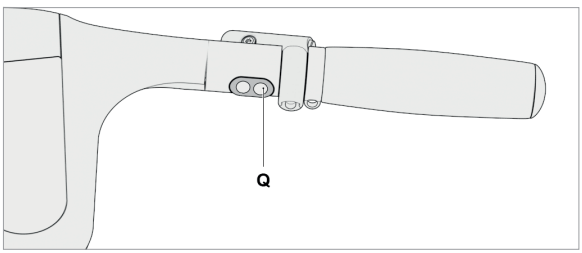

Pour activer les phares manuellement, utilisez la commande de votre guidon :

- Le bouton **Q** situé le plus à droite de vos commandes de droite si vous avez conservé le paramétrage par défaut.

Ou

- Le bouton que vous avez programmé à cet effet depuis l'application.

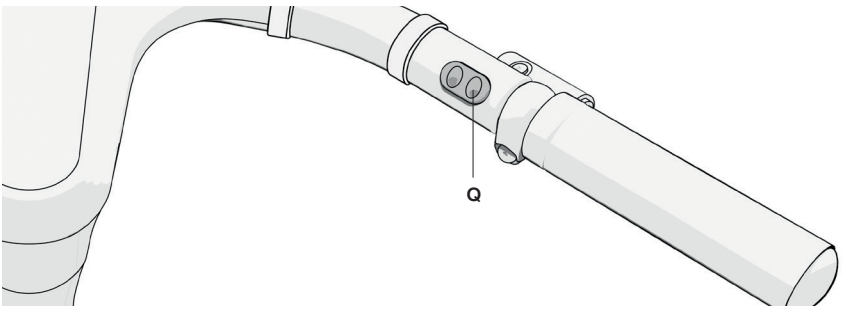

3.3 - Verrouiller votre vélo Angell

3.3.1 - Verrouillage manuel de la batterie

Le verrouillage de la batterie s'effectue à partir de la clé fournie.

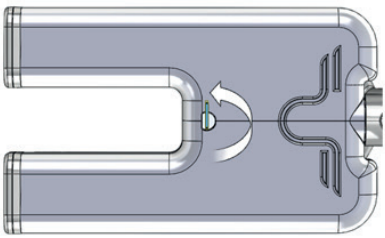	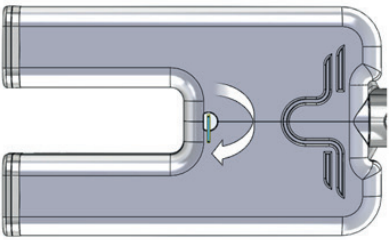
Verrouiller la batterie	**Déverrouiller la batterie**

3.3.2 - Verrouillage du vélo et activation de l'alarme

Pour verrouiller le vélo manuellement, cliquez sur le symbole « Cadenas » depuis l'écran intégré ou l'application Angell.

Votre vélo Angell se verrouille également automatiquement dans les conditions suivantes :

- Au bout de 3 minutes d'inactivité lorsqu'il n'y a pas de navigation en cours ;
- Au bout de 5 minutes d'inactivité si une navigation est en cours mais que votre vélo est immobile, et sans clic sur l'écran ;
- Lors de la déconnexion Bluetooth s'il n'y a pas de navigation en cours.

Ces différentes situations sont susceptibles d'évoluer avec la mise à jour de votre application mobile et du logiciel embarqué de votre vélo.

3.4 - Déverrouiller le vélo

Pour déverrouiller manuellement votre vélo Angell :

- En mode Bluetooth, cliquez sur le symbole « Cadenas ».
  Ou
- Si le Bluetooth n'est pas disponible, saisissez le code Pin depuis l'écran intégré.

Votre vélo se déverrouille automatiquement si vous êtes connecté au vélo en Bluetooth et avez lancé une navigation. Ces différentes situations sont susceptibles d'évoluer avec la mise à jour de votre application mobile et du logiciel embarqué de votre vélo.

4 - Tout savoir sur la batterie

La batterie est compacte et pèse 2,1 kilogrammes. Elle se recharge, en intérieur uniquement, en 2 heures environ.

Angell M Rapide	Angell S Rapide
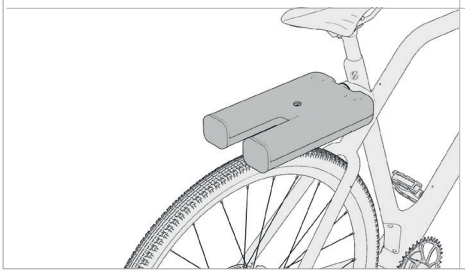	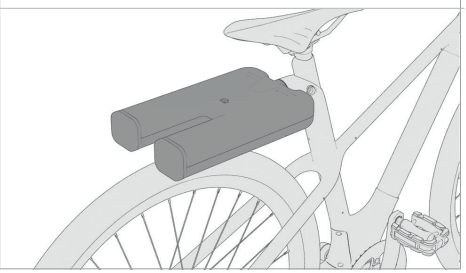

- Pour éviter tout dommage sur la batterie, ne posez jamais de bagage ou tout autre objet sur celle-ci, même à l'arrêt ;
- N'utilisez pas la batterie ou le chargeur si l'un ou l'autre vous semble endommagé ;
- N'ouvrez pas ou ne tentez pas de réparer vous-même la batterie ;
- N'utilisez pas une autre batterie ou un autre chargeur non compatible ;
- Ne jamais laisser votre batterie complètement déchargée durant des périodes supérieures à 3 jours,
- En cas de non utilisation prolongée, il est nécessaire de stocker la batterie avec une charge idéalement comprise entre 60% et 80%.
- Veillez à verrouiller votre batterie lors de l'utilisation de votre vélo.

La batterie est prévue pour fonctionner sur une plage de température allant de -15°C à +55°C.
Vérifier la température de fonctionnement de la batterie.

Au bout de 500 cycles, soit 45 000 km en mode Eco, la batterie perd 30% de son efficience.
Cela n'empêche pas son utilisation mais vous n'aurez plus 100% des capacités de votre vélo Angell.

EN CAS D'UTILISATION TROP PEU FRÉQUENTE DE LA BATTERIE (1 FOIS TOUS LES 3 MOIS SEULEMENT), LA CAPACITÉ DE CELLE-CI DIMINUERA BEAUCOUP PLUS RAPIDEMENT QU'EN CAS D'UTILISATION RÉGULIÈRE. CHARGER LA BATTERIE TOUS LES 3 MOIS EN CAS DE NON UTILISATION PROLONGÉE.
L'ÉNERGIE D'UNE BATTERIE PROVIENT D'UNE RÉACTION CHIMIQUE, QUI NÉCESSITE D'ÊTRE ACTIVÉE SUFFISAMMENT RÉGULIÈREMENT AFIN DE CONSERVER TOUTE SON EFFICACITÉ.

4.1 - Retirer la batterie

La batterie est détachable du vélo afin de pouvoir être transportée et rechargée facilement.

Retirez systématiquement la batterie si vous devez transporter votre vélo dans un véhicule ou pour nettoyer le vélo.

1. Pour retirer la batterie du vélo, insérez la clé fournie.	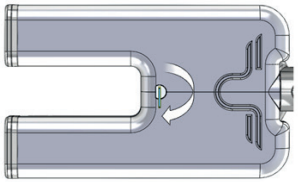
2. Tournez-la vers la droite.	
3. Tirez doucement vers vous la batterie jusqu'à ce que le connecteur quitte son emplacement.	

4.2 - Stocker la batterie

Stockez votre batterie et le chargeur hors de portée des enfants.

Stockez la batterie à l'intérieur, dans un environnement sec, frais et à l'écart de toute source lumineuse trop intense (en plein soleil par exemple) ou d'un point d'eau.

- Eviter toute proximité de source de chaleur.

- Ne pas exposer la batterie à des températures supérieures à 40°C et inférieures à –20° C.

- Lorsque la charge est terminée, il est recommandé de déconnecter le chargeur de celle-ci.

Veillez à ce que la batterie ait réalisé un cycle complet de charge / décharge au moins une fois tous les deux mois même en cas de non-utilisation.

EN CAS D'UTILISATION TROP PEU FRÉQUENTE DE LA BATTERIE (1 FOIS TOUS LES 2 MOIS SEULEMENT), LA CAPACITÉ DE CELLE-CI DIMINUERA BEAUCOUP PLUS RAPIDEMENT QU'EN CAS D'UTILISATION RÉGULIÈRE. CHARGER LA BATTERIE TOUS LES 3 MOIS EN CAS DE NON UTILISATION PROLONGÉE.
L'ÉNERGIE D'UNE BATTERIE PROVIENT D'UNE RÉACTION CHIMIQUE, QUI NÉCESSITE D'ÊTRE ACTIVÉE SUFFISAMMENT RÉGULIÈREMENT AFIN DE CONSERVER TOUTE SON EFFICACITÉ.

- Ne jamais laisser votre batterie **complètement déchargée** durant des périodes supérieures à 3 jours, cela pourrait l'endommager.

- **En cas de non utilisation prolongée, il est nécessaire de stocker la batterie avec une charge idéalement comprise entre 60% et 80%.**

4.3 - Nettoyer la batterie

Utilisez uniquement un **chiffon légèrement humide** pour nettoyer la batterie.

4.4 - Recharger la batterie

Depuis votre application Angell ou directement sur son écran, vous pourrez à tout moment visualiser l'état de charge de votre batterie. Même si votre batterie possède un système de protection pour éviter de passer en décharge profonde, l'idéal est de procéder à la recharge avant que la batterie ne soit complètement vide.

- N'utiliser que le chargeur fournit pour recharger votre batterie. Tout autre chargeur non adapté à la batterie pourrait provoquer un accident.
- Ne jamais recharger la batterie sous la pluie ou dans un endroit humide.
- Toujours vous assurer de la compatibilité du chargeur avec le réseau électrique local.

1. Branchez le chargeur à une prise électrique reliée à la terre de préférence.

2. Connectez l'embout du chargeur à la batterie.

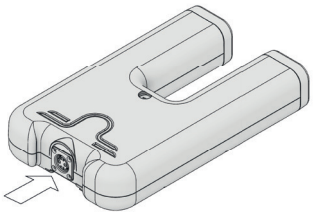

3. Lorsque la batterie est correctement insérée, Il faut compter 2 heures pour une charge complète.

4. Une fois la batterie chargée, débranchez le chargeur puis déconnecter la batterie.
La batterie est totalement chargée quand la led sur le transformateur passe du rouge au vert.

4.5 - La batterie interne

Votre Angell possède une seconde batterie interne, qui permet, une fois la batterie amovible retirée, d'alimenter les différentes fonctions (comme l'alarme, le GPS ...) pendant 5 jours à une température de 20°C dans un endroit sec.

Attention, cette batterie interne type Li-Po ne peut pas se recharger lorsque la température est inférieure à 0°C. Elle peut continuer de fonctionner jusqu'à extinction, mais cela implique que votre batterie amovible ne rechargera pas votre batterie interne et les fonctions risqueraient de ne plus être activées lors du retrait de la batterie amovible.

Les performances de votre Angell peuvent se trouver altérées si votre batterie interne présente un taux de charge inférieur à 20%.

5 - Entretenir votre vélo Angell

Comme tout produit mécanique, un vélo électrique est soumis à l'usure des éléments qui le composent. Si la durée de vie d'un des éléments est atteinte ou dépassée, le vélo électrique peut potentiellement devenir défaillant, et causer des blessures. Toute fissure, éraflure ou modification de couleur sur certaines zones soumises à de fortes pressions indique que la durée de vie du composant est atteinte et que celui-ci doit donc être remplacé.

Nous recommandons de procéder à un entretien auprès d'un réparateur agréé tous les **1500 km** ou **12 mois** (selon la première échéance atteinte).

5.1 - Pièces détachées originales et accessoires Angell

Veillez à remplacer ou faire remplacer les pièces défectueuses de votre vélo Angell par des pièces Angell en vous adressant à un revendeur agréé ou via le site d'Angell Bike.

5.2 - Usage recommandé de votre vélo Angell

Recommandations d'entretien :
- Vérifiez que la batterie ainsi que tous les éléments non fixés sont bien arrimés au vélo avant de prendre la route ;
- Veillez à ce que la batterie soit chargée, en bon état avant de la connecter ;
- Veillez à ce que les composants mécaniques de votre vélo (chaîne, disques et plaquettes de freins, pignons) soient toujours propres : nettoyez-les à l'aide d'un chiffon sec et doux ;
- Vérifiez ou faites vérifier régulièrement la pression des pneus (la pression recommandée est gravée sur les flancs), l'état d'usure des jantes, des freins, la direction du guidon ;
- Vérifiez régulièrement l'état du cadre de votre vélo ;
- Vérifiez le voile de vos jantes, vérifiez l'état des plaquettes de frein.

Recommandations pour une utilisation responsable de votre vélo Angell :
- Pour garantir votre sécurité, portez un casque pour cycliste ;
- Veillez à ce que vos vêtements ne puissent pas se prendre dans les roues ou les engrenages ;
- Veillez à ne jamais poser un objet sur la batterie, même temporairement ;
- Veillez à ne jamais suspendre d'objets ou de sacs au guidon. Cela peut nuire à votre équilibre et vous empêcher de diriger le vélo en toute sécurité ;
- Sur chaussée humide et par temps de pluie, veillez à respecter une distance de freinage supplémentaire et réduisez votre vitesse afin d'éviter toute glissade ;
- La nuit ou par temps brumeux, veillez à ce que vos phares soient bien fonctionnels et portez des bandes réfléchissantes sur vos vêtements ;
- Veillez à ne pas dépasser la charge maximale autorisée de 120 kg (vélo, utilisateur, batterie, accessoires éventuels et autre charge utile de l'utilisateur) ;
- Veillez à vous tenir au courant de toute modification de la législation en vigueur relative aux vélos électriques dans votre pays ;
- Si vous utilisez votre vélo Angell à l'étranger, veillez à consulter la réglementation et le code de la route en vigueur dans le pays.

5.3 - Nettoyer votre vélo

1. Avant de procéder au nettoyage, retirez systématiquement la batterie.
2. Utilisez uniquement une éponge humide et un savon doux pour nettoyer votre vélo Angell.

⚠ N'utilisez jamais de produits agressifs de type acétone ou de nettoyeur haute pression de type Karsher pour le nettoyage : cela pourrait causer de graves dommages à votre vélo Angell.

5.4 - Stocker votre vélo Angell

Le vélo Angell doit être stocké dans un endroit sec à température ambiante et à l'abri de potentielles intempéries (température supérieure à 10° C et inférieure à 35° C).

⚠ Les éléments électriques et mécaniques qui composent le vélo Angell sont susceptibles de voir leur durée de vie réduite dans le cadre d'un stockage dans de mauvaises conditions.

- Ne jamais laisser le moteur exposé longuement au soleil.
- Ne jamais asperger directement le moteur avec de l'eau ou tout autre liquide.
- Ne pas immerger le moteur.

5.5 - Vérifier systématiquement l'état de votre vélo et des équipements

Systématiquement, avant de prendre la route, il est très important de vérifier que tous les équipements du vélo sont opérationnels.

5.5.1 - Informations sur les couples de serrage :

Composant	Visserie	Couple de serrage
 Serrage de tige de selle	**Pour Angell M** 2 x Vis BTR M4X14 Outil : Clé HEX 3mm **Pour Angell S :** 1x Vis BTR M6 X 30 Outil : Clé HEX 5mm	**2.5Nm** **6Nm**
 Selle	Vis M6X12 Clé HEX 5mm	**8Nm**
 Disque de frein	Vis M6X10 Torx Clé T25 Torx	**5Nm**
 Etrier de frein avant	Vis BTR M5X14 Clé HEX 4mm	**6Nm**
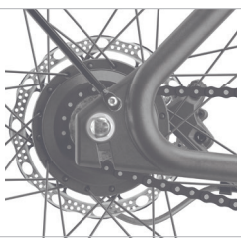 Etrier de frein arrière	Vis BTR M5X35 Clé HEX 4mm	**6Nm**

5.5.2 - Vérifier le système de freins hydrauliques

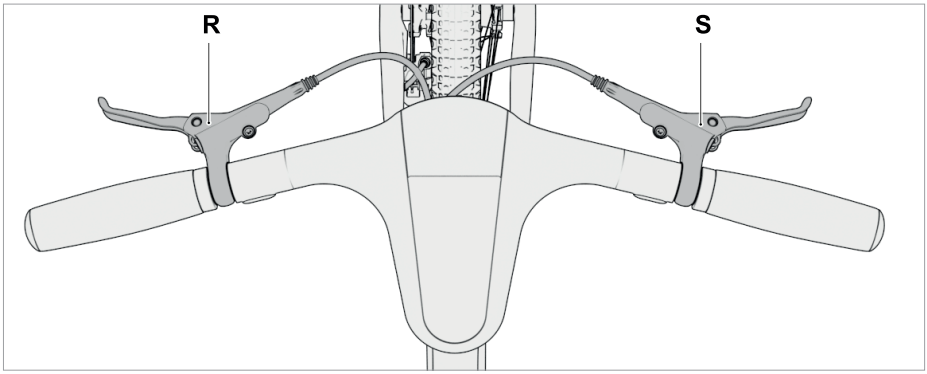

Votre vélo Angell est équipé de freins hydrauliques à disques.

Conformément à la réglementation en vigueur, la poignée gauche (**R**) actionne le frein de la roue avant et la poignée droite (**S**) actionne le frein de la roue arrière.

Avant de prendre la route :

1. Vérifiez l'usure des plaquettes de frein.
2. Vérifiez l'état d'usure des disques
3. Vérifiez l'état d'usure des durites.
4. Vérifiez que les freins fonctionnent correctement.

Après avoir pris la route :

1. Retirez la boue et autres saletés du disque et/ou de l'étrier.
2. Nettoyez l'étrier avec un chiffon sec.

Tous les mois :

1. Vérifiez que les écrous sont correctement serrés.

Les plaquettes des freins doivent être remplacées si elles sont abîmées ou si leur épaisseur est inférieure à 2.5mm.	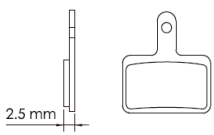

Veillez à ne pas toucher les disques et étriers des freins après un usage intensif, ceux-ci peuvent être très chauds.

Si vous constatez un dysfonctionnement au niveau de l'une des deux commandes de freins, du fonctionnement des plaquettes ou disques des freins, ou une fuite, contactez-nous : **support@angellmobility.com**. Une révision sera sans doute nécessaire.

5.5.3 - Monter et régler le système de freins

1	Support
2	Dispositif de retenue du levier
3	Levier de frein
4	Rondelles du levier
5	Essieu du levier
6	Bague du levier
7	Support du levier
8	Etrier
9	Joint O-ring
10	Vis d'assemblage de l'étrier
11	Bague de serrage de l'étrier
12	Boulon de raccordement
13	Flexible de frein
14	Vis de purge de l'étrier
15	Plaquettes de frein
16	Ressort des plaquettes
17	Bride d'essieu de l'étrier
18	Outil d'espacement

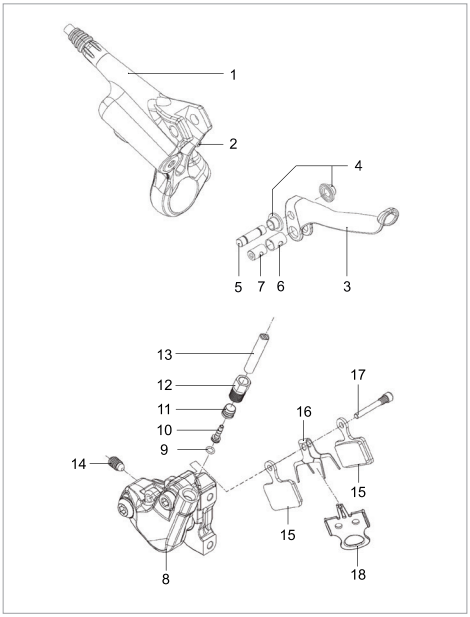

Les freins hydrauliques à disques sont des éléments mécaniques qui doivent être manipulés avec précaution pour ne pas altérer leur fonctionnement.
La garantie d'Angell ne saurait être engagée dans le cadre de remplacement de certaines pièces des freins hydrauliques à disque par d'autres pièces non originales.

Dans le cas où vous ne disposeriez pas des compétences nécessaires à cette manipulation, nous vous conseillons de vivement prendre contact avec votre revendeur Angell ou de contacter support@angellmobility.com en cas de dysfonctionnement.

	Outils	**Tailles**
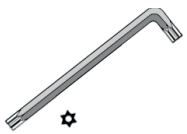	**Clé Torx** (non fournie)	**T25**
	**Clés Allen HEX** (non fournies)	**2 mm** **4 mm** **5 mm**

Le port de gants est fortement recommandé pour cette manipulation.
Ne mettez pas le vélo à l'envers durant la manipulation afin de ne pas altérer les composants des disques.

Les deux étriers (roue avant et roue arrière) sont identiques. Seuls les adaptateurs pour monter l'étrier sur le cadre sont différents. L'adaptateur pour le cadre à l'avant du vélo est marqué d'un **F160**, tandis que celui pour l'arrière est marqué d'un **R160**.



Etape 1 : Montez le disque sur la roue avant et arrière

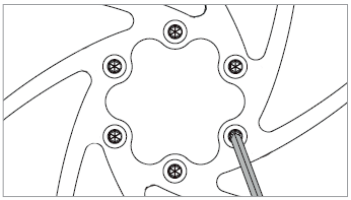

1. Démontez préalablement la roue du vélo (cf. **Changer les roues de votre vélo Angell**, page 33).

2. Positionnez le disque sur la roue et assurez-vous que les flèches sur le disque pointent bien dans la même direction que la rotation de la roue.

3. Vissez le disque sur la roue avec les boulons et la clé Torx T25 (serrage 4-6Nm).

4. Remontez la roue (cf. **Changer les roues de votre vélo Angell**, page 33) en respectant le sens des flèches inscrites sur le disque, comme indiqué au point 2.

Etape 2 : Montez l'étrier sur le cadre

Munissez-vous des vis ci-dessous pour les différentes opérations.



Pour l'étrier avant :

1. Positionnez l'étrier sur l'adaptateur **F160**.

2. Vissez l'adaptateur **F160** sur l'étrier à l'aide des vis **A** (M5x13) et d'une clé Allen adaptée en serrant fort (5-7Nm).

3. Positionnez l'adaptateur **F160** contre le cadre en alignant le disque frein avec les plaquettes.
Utilisez un outil d'espacement ou d'alignement adapté.

4. Vissez l'adaptateur **F160** sur le cadre à l'aide des vis **B** (M5x14) et d'une clé Allen 4mm en serrant fort (5-7Nm).

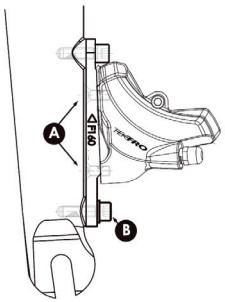

Pour l'étrier arrière :

1. Vissez l'adaptateur **R160** à l'étrier en utilisant les boulons **A** (M5x13).
Serrez la vis fort avec une clé Allen adaptée (5-7Nm).

2. Positionnez l'adaptateur avec l'étrier sur le cadre L en utilisant les vis **C** (M5) et une clé Allen 4mm, mais ne serrez pas complètement les écrous.

3. Vérifiez que les plaquettes sont correctement positionnées dans l'étrier.

4. Pressez le levier du frein. L'étrier doit se centrer automatiquement autour du disque (cf. **Etape 3** ci-après).

5. Tout en maintenant le levier du frein enfoncé, resserrez (6-8Nm) tous les boulons de montage des étriers.

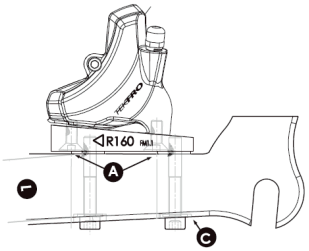

Etape 3 : Réglez vos plaquettes à l'étrier

1. Assurez-vous que les plaquettes sont correctement positionnées par rapport à l'étrier en pressant le levier de frein. L'étrier doit se centrer automatiquement autour du disque.

2. Utilisez l'outil d'espacement **18** ou d'alignement pour vérifier le réglage.

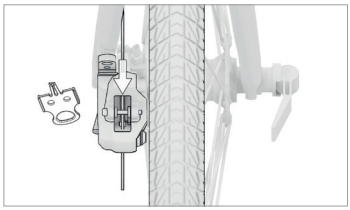

Etape 4 : Montez les leviers des freins

1. Installez le levier à l'emplacement approprié sur le guidon et ajustez sa hauteur à votre convenance. Le flexible du frein doit pointer vers le centre du guidon.

2. Serrez l'écrou avec une clé Allen (4mm), pour arriver à un couple de serrage de 6-8Nm.

3. Ajustez la portée du levier selon votre préférence en réglant le dispositif de retenue du levier 2 avec une clé Allen (2mm).

Une fois toutes les étapes terminées, vérifiez que tous les écrous sont correctement serrés.

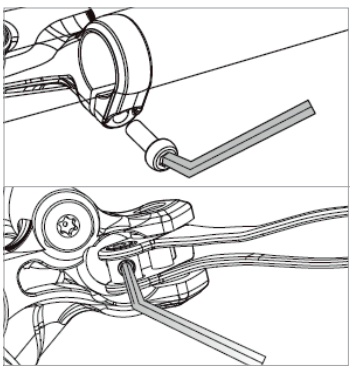

5.5.4 - Vérifier la tension de la chaîne

Pour vérifier que la chaîne est bien tendue, faites pression sur la chaîne en bas avec le doigt.

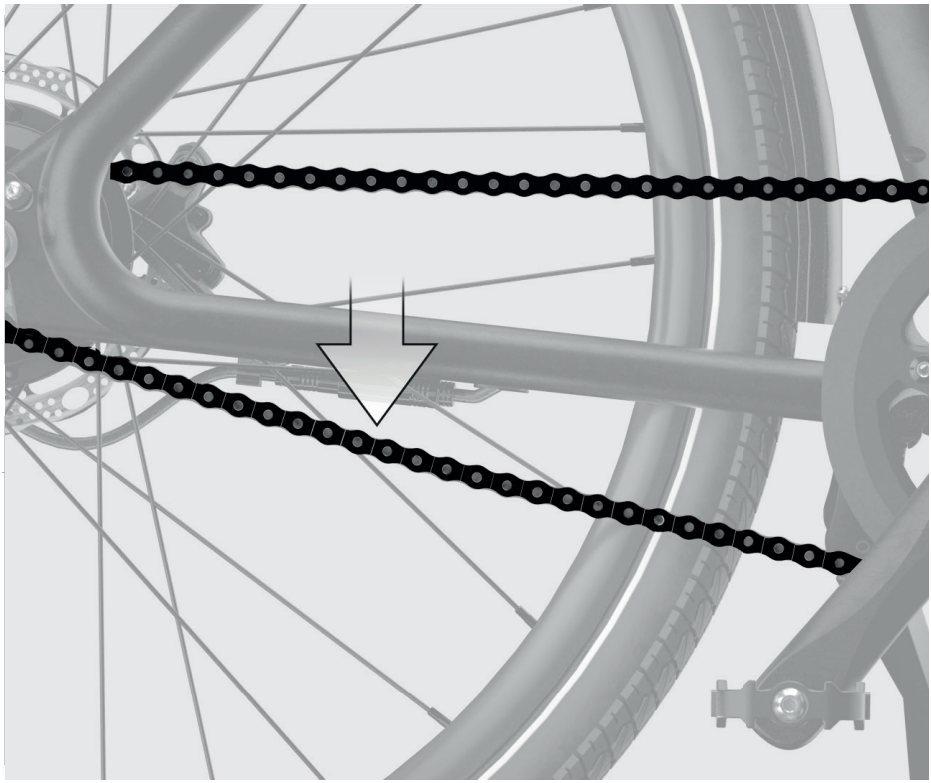

La chaîne ne doit pas bouger de plus d'un cm.

5.5.5 - Vérifier la pression des pneus

Vérifiez que la pression des pneus est comprise entre 2,5 et 6 bar.
La pression optimale est de 4 bar.

5.5.6 - Vérifier l'état des jantes

Vérifiez régulièrement que les jantes ne présentent pas de chocs, cassures, décolorations ou pliures.

Pour tout problème rencontré, contactez-nous : **support@angellmobility.com**

5.5.7 - Lubrifier la chaîne

Il est important de lubrifier la chaîne de votre vélo tous les 250 km environ.

1. Veillez à utiliser uniquement un lubrifiant pour chaîne.
2. Pulvérisez le produit sur la rangée des maillons inférieurs de la chaîne du haut vers le bas.
3. Essuyez le surplus de lubrifiant avec un chiffon sec, ne pas contaminer les disques en lubrifiant.

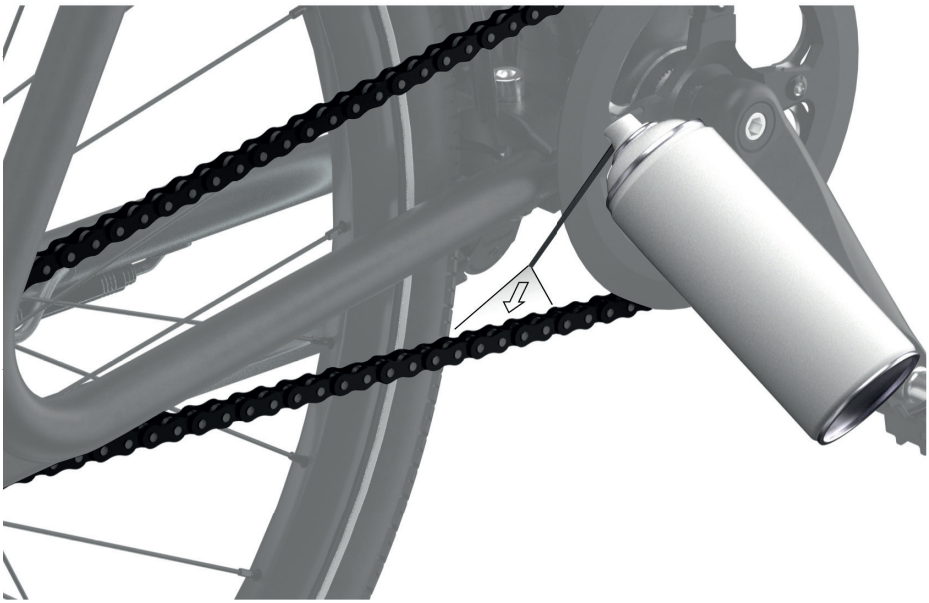

5.6 - Changer les roues de votre vélo Angell

Le port de gants est fortement recommandé pour cette manipulation.

5.6.1 - Changer la roue avant



Étape 1 : Desserrez l'attache rapide

Desserrez l'attache rapide située sur l'axe de la roue avant en la soulevant vers le haut.

Étape 2 : Dévissez l'axe de la roue

1. Poussez complètement la poignée de l'attache rapide dans le sens de son ouverture afin de l'enclencher dans le système de dévissage de l'axe.

2. Fermez la position en repoussant l'attache vers le cadre du vélo.





3. Dévissez l'axe de la roue avant en tournant la poignée de l'attache rapide dans le sens anti-horaire.



Étape 3 : Retirez l'axe de la roue

Retirez l'axe de la roue avant en faisant attention à ne pas perdre l'écrou situé à l'opposé de l'attache rapide.





Étape 4 : Retirez la roue avant

Retirez la roue avant vers le bas du vélo en suivant le prolongement de la fourche.

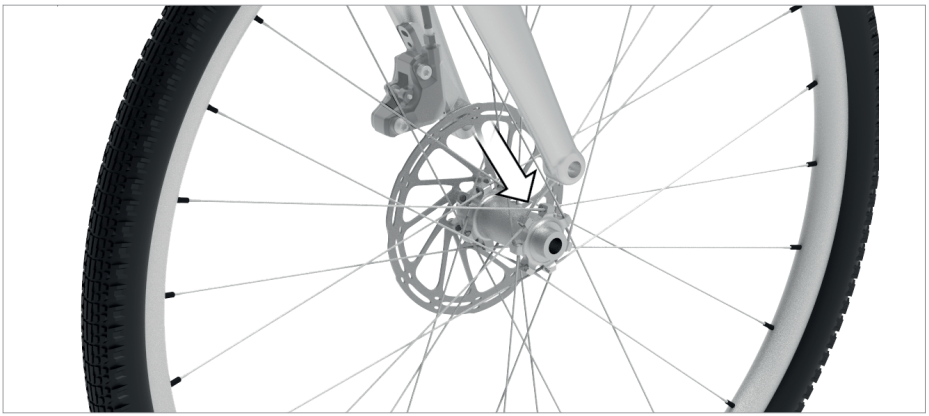

5.6.2 - Remonter la roue avant

Pour remonter une nouvelle roue, il vous suffit de suivre les étapes précédentes dans l'ordre inverse sans oublier l'écrou de roue.

Attention à bien replacer le disque entre les plaquettes de frein de l'étrier lors du remontage (cf. **Monter et régler le système** de freins, page 29).

5.6.3 - Changer la roue arrière

	Afin de changer la roue arrière de votre vélo, munissez-vous d'une clé Allen BTR 3mm (fournie avec votre vélo Angell).
	Ainsi que d'une clé plate 19.

Le port de gants est fortement recommandé pour cette manipulation.

Pour changer la roue arrière, il est nécessaire de débrancher le moteur.
La procédure complète de démontage s'effectue en 4 étapes décrites ci-dessous.

Étape 1 : Diminuez la tension de la chaîne

Les opérations pour diminuer la tension de la chaîne s'effectuent sur l'axe du pédalier.

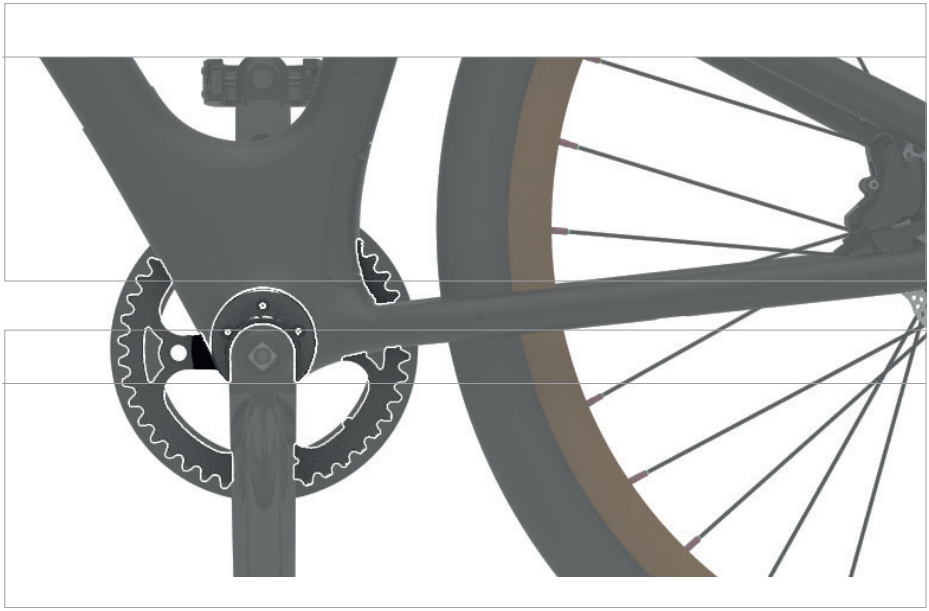

1. Dévissez la vis supérieure de 5 tours dans le sens anti-horaire à l'aide de la clé Allen BTR 3mm.

2. Dévissez les deux vis sur les côtés de 3 tours dans le sens anti-horaire, à l'aide de la clé Allen BTR 3mm.

3. Faites manuellement tourner l'axe du pédalier dans le sens anti-horaire jusqu'à ce qu'il se bloque.

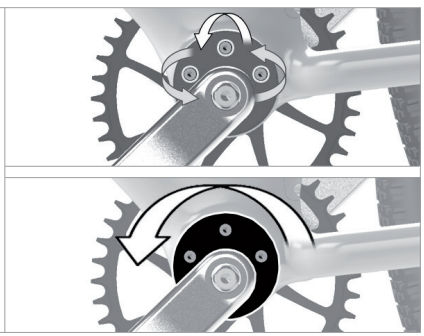

Étape 2 : Débranchez le câble moteur

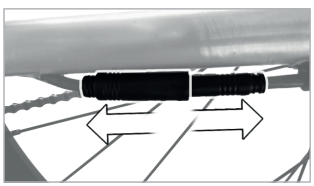

Débranchez le câble moteur en retirant les deux parties amovibles de celui-ci.

Les parties amovibles se situent entre le pédalier et l'axe de la rotation de la roue arrière.

⚠ N'oubliez pas de rebrancher le câble moteur lors du remontage.

Étape 3 : Démontez l'axe de la roue arrière



Pour démonter l'axe de des roues, utilisez une clé plate 19
(fournie avec votre vélo Angell) .

1. Démontez l'axe des roues en dévissant les écrous situés de chaque côté de l'axe.

2. Veillez à bien récupérer les rondelles et les écrous pour le remontage.

Angell M Rapide & Cruiser / Angell S Rapide & Cruiser



 Ecrou

 Rondelle

Étape 4 : Retirez la roue arrière

Une fois la visserie enlevée, séparez la roue arrière du cadre du vélo.

Angell M Rapide & Cruiser / Angell S Rapide & Cruiser



5.6.4 - Remonter la roue arrière

Pour remonter une nouvelle roue, il vous suffit de suivre les étapes précédentes dans l'ordre inverse.

Attention à bien replacer le disque entre les plaquettes de frein de l'étrier lors du remontage (cf. **Monter et régler le système de freins,** page 29).

6 - Instructions réglementaires et garantie de votre vélo Angell

6.1 - Garantie

Votre vélo Angell est couvert par une garantie de 2 ans, qui court à compter de sa date de livraison.
Cette garantie concerne les défauts de fabrication et de pièces du cadre, de la fourche, de tous les composants originaux.

Les réclamations sont à faire directement auprès du revendeur agréé chez qui vous avez acheté votre vélo Angell.
Contactez directement Angell dans le seul cas ou votre vélo a été commandé via notre boutique en ligne.
Il conviendra de fournir une preuve d'achat.

En cas de nécessité d'expédition du vélo, merci de prévoir de garder l'emballage d'origine.

La garantie ne couvre pas :

- Le mauvais assemblage de votre part, du vélo et des accessoires Angell reçus non montés ;
- Les carences dans les entretiens et maintenances indiqués dans ce manuel ;
- L'usure normale du vélo ;
- La mauvaise utilisation du vélo, la négligence, et toutes les opérations de modifications logicielles ou matérielles ;
- Les dommages engendrés par l'installation d'un accessoire ou d'un composant non original et non validé par Angell ;
- Les dommages en cas d'accident, de vandalisme ou de transport ;
- L'usure normale de la batterie et la diminution de ses capacités comme indiqué dans le paragraphe 4.1 du présent manuel.

Une utilisation prolongée, ou sur un terrain non adéquat, de votre vélo Angell peut entraîner une dégradation plus rapide de ses composants. Dans ce cas, la garantie de deux ans ne pourrait être engagée, et les frais de réparation seront intégralement à la charge de l'utilisateur. L'usage prévu du vélo se limite à de courts trajets en milieu urbain.

Nous vous conseillons de souscrire à notre assurance vol et casse afin de bénéficier d'une protection contre les dégâts engendrés par le vandalisme, le vol et les accidents.

6.2 - Qui contacter en cas de problème ?

En cas de problème, contactez-nous : **support@angellmobility.com**
Consultez également la FAQ : **https://angellbike.zendesk.com**

6.3 - Déclaration de conformité

Ce vélo est certifié EN 15194 (Directive Machine 2006/42/CE), norme qui s'applique aux vélos avec assistance électrique.

Les composants électroniques sont certifiés par les normes :

- ETSI EN 301 511 pour le module GSM
- ETSI 300 328 pour le module Bluetooth
- ETSI EN 303413 pour le module GPS

Le cockpit est certifié EN 301 489-1.

La batterie est certifiée CISPR 14-1 : 2016 (IEC 55014-1) et CISPR 14-2 : 2015 (IEC 55014-2) et ISO 62133.

La déclaration de conformité et tous les documents réglementaires sont disponibles à cette adresse : **www.angellbike.zendesk.com**.

La pondération A du niveau sonore émis par le vélo n'excède pas 70 dB(A).

6.4 - Informations importantes à retenir

Votre vélo Angell est utilisable dans les pays de l'UE.

Si vous utilisez votre vélo Angell à l'étranger, veillez à consulter la réglementation et le code de la route en vigueur dans le pays.

Votre vélo Angell est classé indice de protection IPX4, ce qui signifie que le vélo et ses composants sont protégés en cas d'éclaboussures et sous la pluie.

6.4.1 - Recyclage du vélo

Ni le vélo ni aucun des composants du vélo Angell (batterie, chargeur, etc.) ne doivent être jetés avec les déchets ménagers.

Veuillez rapporter votre vélo Angell dans un centre de collecte agréé pour la gestion appropriée de votre vélo Angell ou de ses accessoires et composants.

6.4.2 - Batterie rechargeable

Votre vélo Angell est équipé d'une batterie rechargeable :

- Veillez strictement à ne pas approcher la batterie d'une source de chaleur ou d'une flamme sous risque d'explosion.
- Veillez strictement à ne pas remplacer la batterie par une autre batterie non compatible sous risque d'explosion.

Rapportez votre batterie usagée à votre revendeur qui pourra alors l'envoyer dans un centre de collecte agréé pour la gestion appropriée de ses composants.

6.4.3 - Température d'utilisation

Notez que votre vélo Angell, ou l'un de ses composants (cockpit, batterie), peut chauffer, même en utilisation normale, ou lors de la charge de la batterie.

Le cockpit et ses composants sont prévus pour fonctionner sur une plage de température allant de -10° à +55°.

Veillez à ne pas stocker, garer ou laisser pendant une longue période votre vélo Angell en plein soleil en cas de forte chaleur. Cela pourrait considérablement endommager votre vélo Angell.

6.4.4 - Puissances maximales et bandes de fréquence du cockpit

	Fréquences	Puissance maximale d'émission
GSM	**GSM 900**	+ 21,7 dBm
	DCS 1800	+ 19,8 dBm
BLUETOOTH LE	Mode publicitaire seulement : 2402/2426/2480 MHz	-0.09 dBm PIRE
GNSS	GPS L1 : 1575,42 MHz	Reception seulement

Afin de mobiliser plus rapidement notre équipe d'intervention, nous vous remercions de privilégier l'utilisation de votre application Angell Bike pour toute demande d'assistance :

Rendez-vous dans la rubrique > rubrique aide > support

Vous trouverez toutes les réponses à vos questions en consultant nos FAQ: https://angellbike.zendesk.com

Everything you need to know about your Angell Bike.

An easy-to-use manual that will teach you more about
your bike and its technical components.

More information on **https://angellbike.zendesk.com**

ENGLISH

#	SECTION	P
	SUMMARY	40
1	**More about your Angell - Warning and recommendation regarding your EAB**	42
1.1	**Angell Bike graphic representation**	43
1.1.1	*M Rapide - S Rapide*	43
1.1.2	*M Cruiser - S Cruiser*	44
1.2	**Symbols, controls and indicator lights**	44
1.2.1	*Turn signals*	45
1.2.2	*Front/rear lights controls and assistance mode*	45
1.2.3	*Pedal reflectors*	46
1.3	**Detailed technical specifications**	46
2	**Setting up your Angell Bike**	47
2.1	**Delivery of your Angell Bike**	47
2.2	**Getting to know your Angell Bike and prepare it for its first rides**	48
2.2.1	*Connecting the battery for the first time*	48
2.2.2	*Downloading the Angell Bike app*	48
2.2.3	*Charging the battery*	49
2.2.4	*Adjusting the saddle to your height*	49
2.2.5	*Connecting the battery*	50
3	**Using your Angell Bike**	51
3.1	**About the electric assistance modes**	51
3.1.1	*Activating the start-up assistance mode*	51
3.1.2	*Using the bike without the battery*	52
3.2	**Turning on the front/rear lights**	52
3.3	**Locking your Angell Bike**	52
3.3.1	*Locking the battery manually*	52
3.3.2	*Locking the bike and activating the alarm*	53
3.4	**Unlocking the bike**	53
4	**All about the battery**	53

#	SECTION	P
4.1	Removing the battery	54
4.2	Storing the battery	54
4.3	Cleaning the battery	55
4.4	Recharging the battery	55
4.5	Internal battery	55
5	**Maintaining your Angell Bike**	56
5.1	Original spare parts and Angell accessories	56
5.2	Recommended use of your Angell Bike	56
5.3	Cleaning your Angell Bike	57
5.4	Storing your Angell Bike	57
5.5	Systematic check of the bike and equipment conditions	57
5.5.1	*Information on tightening torques*	58
5.5.2	*Checking the hydraulic brake system*	59
5.5.3	*Mounting and adjusting the brake system*	60
5.5.4	*Checking the chain tension*	63
5.5.5	*Checking the tyre pressure*	63
5.5.6	*Checking the condition of the rims*	63
5.5.7	*Lubricating the chain*	63
5.6	Changing the wheels of your Angell Bike	64
5.6.1	*Dismounting the front wheel*	64
5.6.2	*Remounting the front wheel*	65
5.6.3	*Dismounting the rear wheel*	66
5.6.4	*Remounting the rear wheel*	68
6	**Regulatory instructions and warranty of your Angell Bike**	68
6.1	Warranty	68
6.2	Who to contact if you have any issues?	68
6.3	Declaration of conformity	69
6.4	Important information to remember	69
6.4.1	*Bicycle recycling*	69
6.4.2	*Rechargeable battery*	69
6.4.3	*Operating temperature*	70
6.4.4	*Cockpit power limits and frequency bands*	70

1 - More about your Angell Warning and recommendation regarding your EABand recommendation regarding your EAB

Your Angell bike is an electrically assisted bike (EAB). Your Angell bicycle has been designed for urban use, on asphalt roads or paths without any bumps or major obstacles. Its maximum supported load is 120 kg (user + bike + equipment, luggage, etc.).
The maximum recommended user weight is 100kg

The electric assistance of your Angell bike is based on a “rear-wheel power engine” technology. It consists of a pedaling assistance with a maximum output of 250 W, as long as the bike speed is under 25 kMh.

Before using your bike, we recommend that you check that your battery is correctly fixed to your Angell Bike.

This battery should never be stored in direct sunlight for a long period of time and should be handled with care.

In the event of a malfunction, do not dispose of it with your household waste.

Your battery should be returned to your dealer so it can be recycled.

The battery must be handled with care because an abrupt drop may result in a fluid leakage or an ignition, regarding the battery charging, please refer to the user guide. Do not put any pressure on the charging cable or the plug: shock or fire hazards could occur it you stretch the power cord between a wall and a window frame, or if you place heavy objects on the cord or on the plug.

Make sure to plug it correctly into the electrical outlet when you charge it and do not touch the power outlet with wet hands.

To remove the power cord for the electrical outlet, please only pull on the plug. Always pull slowly on the charging cable.

Do not use damaged electrical parts. Replace it with original spare parts.

If your battery becomes abnormally hot when charging, unplug your charger from the electrical outlet then carefully move everything to a safe area.

The wheel and pedal reflectors, bell and lights on the bike are mandatory to ride on public roads in France.

To safely ride on French roads, please respect traffic regulations and wear a properly adjusted helmet with CE standards:

Do not leave your Angell bike and its electrical components within the reach of children with supervision: shock hazards could occur.

IF THE BATTERY IS USED TOO INFREQUENTLY (ONLY ONCE EVERY 2 MONTHS), ITS CAPACITY WILL DECREASE MUCH FASTER THAN IF IT IS USED REGULARLY.

THE BATTERY’S ENERGY COMES FROM A CHEMICAL REACTION, WHICH NEEDS TO BE ACTIVATED REGULARLY ENOUGH TO MAINTAIN ITS EFFICIENCY.

- Do not leave your battery **completely discharged** for more than 3 days because this could damage it.
- **If not used for a long time, the battery should be stored with a charge ranging ideally from 60% to 80%.**

1.1 - Angell Bike graphic representation

1.1.1 - Angell M Rapide



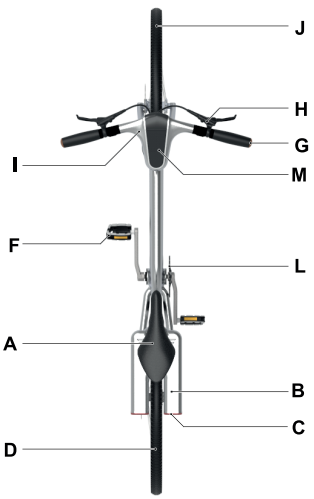

A	Saddle
B	Battery
C	Rear light
D	Rear wheel
E	Sprocket
F	Pedal
G	Indicator
H	Brake lever
I	Cockpit
J	Front wheel
K	Brake disc
L	Chainring
M	Screen

Some accessories which are not on the above chart are available for sale. To know more, browse on **https://angellmobility.com/en-en/collections/accessoires** or contact your authorized Angell Bike dealer.

1.1.1 - Angell S Rapide



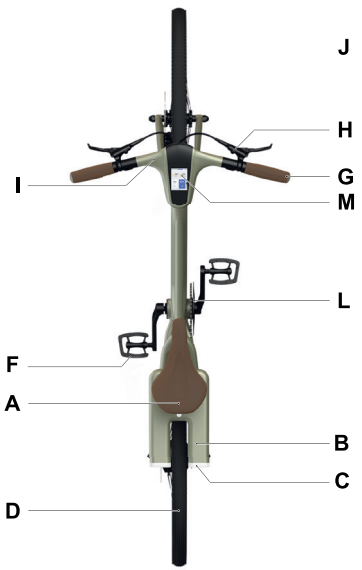

A	Saddle
B	Battery
C	Rear light
D	Rear wheel
E	Sprocket
F	Pedal
G	Indicator
H	Brake lever
I	Cockpit
J	Front wheel
K	Brake disc
L	Chainring
M	Screen

1.1.2 - Angell M Cruiser





A	Saddle
B	Battery
C	Rear light
D	Rear wheel
E	Sprocket
F	Pedal
G	Indicator
H	Brake lever
I	Cockpit
J	Front wheel
K	Brake disc
L	Chainring
M	Screen

1.1.2 - Angell S Cruiser





A	Saddle
B	Battery
C	Rear light
D	Rear wheel
E	Sprocket
F	Pedal
G	Indicator
H	Brake lever
I	Cockpit
J	Front wheel
K	Brake disc
L	Chainring
M	Screen

1.2 - Symbols, controls and indicator lights

The controls mentioned below are default-set when you receive your Angell Bike.
You can change them via the downloadable app. To learn more, refer to the chapter **Downloading the Angell Bike app,** on page 48.

1.2.1 - Turn signals

The indicator lights **G** are located at the end of each handlebar grip.
The controls to switch on/off the turn signals are default-set on the buttons located left of the cockpit.
The default-set controls to switch on/off the turn signals are located near the handlebar left grip.

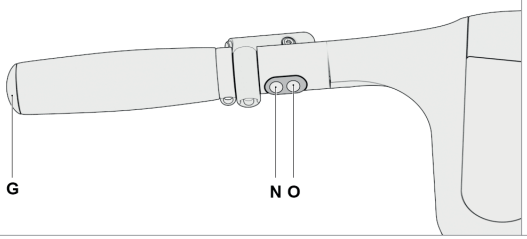

G	Turn signal
N	Left-hand turn signal control
O	Right-hand turn signal control

1. To switch your left-hand turn signal on, press control **N**.
2. To switch your right-hand turn signal on, press control **O**.
3. To switch your left/right-hand turn signal off, press either control **N** or **O** another time.

1.2.2 - Front/rear lights controls and assistance mode

The default controls to switch on/off the front/rear lights are located near the right-hand handle of the cockpit.

P	Assistance mode control
Q	Front/rear lights controls

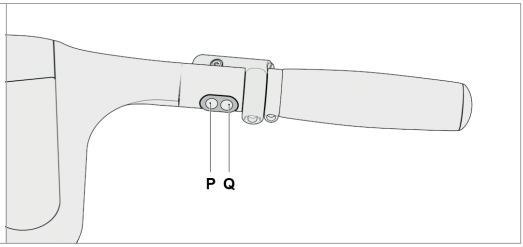

1. To switch on the front/rear lights of your Angell Bike, press control **Q**.
2. To switch off the front/rear lights of your Angell Bike, press control **Q** again.

Your Angell Bike has an electric pedaling assistance when the battery is plugged to the bike.
To shift to the assistance mode, press control **P**.

The assistance modes are depicted in the chapter **About the electric assistance modes** on page 51.

1.2.3 - Pedal reflectors



Pedal reflectors **(R)** (delivered with your bike) must be mounted on the pedals.

1.3 - Detailed technical specifications

MECHANICAL COMPONENT	CHARACTERISTICS
Frame	Painted aluminum
Fork	Painted carbon
Wheels	28'' for Angell M Rapide - 27,5 for Angell S Rapide 27,5'' for Angell M Cruiser - S Cruiser Alloy rims Stainless steel spokes
Lamps	Custom-made COB LED
Saddle	Saddle on rails
Pedals	WELLGO
Brakes	Hydraulic disk brakes
Discs	160 mm 6 holes (front and rear)
Chain	Single speed chain
Sprockets	42 front aluminium teeth 16 rear steel teeth
Tyres	700x35C (29 x 1,40) for Angell M Rapide 650x40B (27,5x1,5) for S Angell Rapide 650x42B (27,5x1,5) for Angell SCruiser et M Cruiser
Tube	Presta-700x35C (29 x 1,40) for M Angell Rapide Presta 650x40B (27,5x1,5) for S Angell Rapide Presta 650x40B (27,5x1,5) for Angell S Cruiser & M Cruiser
Empty weight	- Angell M Rapide : 14, 7 kg - Angell S Rapide: 14,2kg - Angell M Cruiser : 16,5kg - Angell S Cruiser: 16kg Battery weight : 2,1kg
Maximum supported load	Maximum 120 kg (bike, user, battery, possible accessories and any other user payload)
User height	Angell M Rapide: 1,70-1,90 - Angell S Rapide: 1,60-1,80 Angell M Cruiser: 1,65-1,90 - Angell S Cruiser: 1,55-1,75

ELECTRONIC COMPONENT	CHARACTERISTICS
Cockpit	Custom-designed aluminum and ABS PC cockpit with touch screen, front headlamp, turn signals, vibrating navigation aid, control switches
Cockpit display	2.4" touch screen High legibility
Engine	250 watts in the rear wheel hub Up to 4 power assistance settings
Battery	Be-seen lights Brake light Turn signals Mechanical locking Mechanical unlocking Automatic wireless updating
Maximum speed	25 kMh
Autonomy	Up to 70km
Charger	42V, 4A 2 hours for a full charge
Built-in speaker	High frequency alarm
Connectivity	Bluetooth low energy User recognition Automatic wireless updates GPSGSM 2G
Safety	Automatic bike locking Automatic user recognition Manual unlocking with PIN GSM and Bluetooth antitheft tracking

2 - Setting up your Angell Bike

⚠ Before any use, make sure that the software version of your bike is up to date, that the connected phone has the latest available version of the operating system, and that the " Angell Bike " application is up to date.

2.1 - Delivery of your Angell Bike

Excluding accessories, your Angell Bike is delivered with at least the following items:

- Your ready-to-ride Angell Bike;

- The battery (to be connected to the rear of the bike) with its locking key;

- The battery charger;

- An Allen BTR 3mm key.

Angell M Rapide	Angell S Rapide
	

Angell M Cruiser	Angell S Cruiser
	

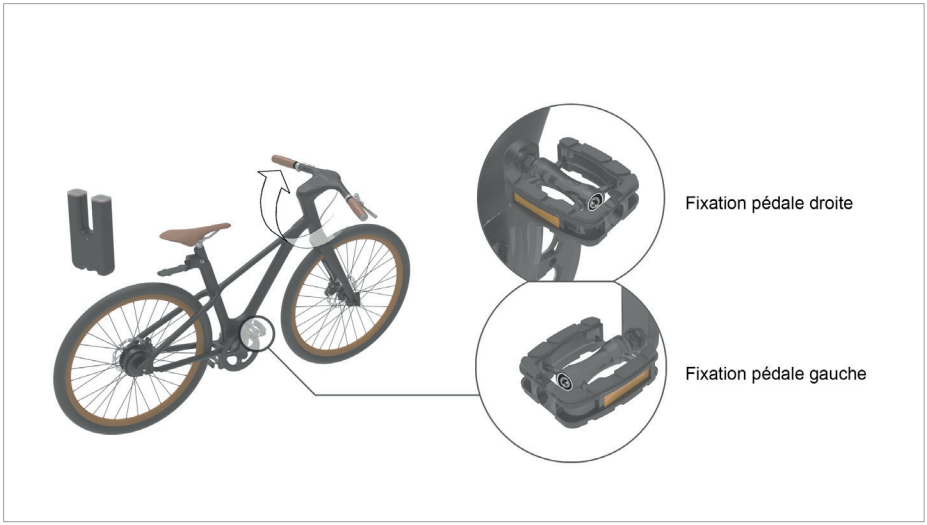

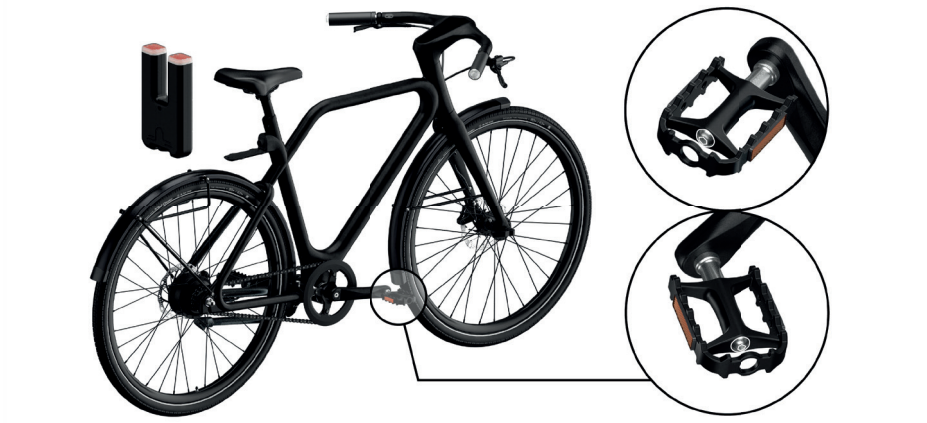

2.2 - Getting to know your Angell Bike and prepare it for its first rides

Once you unpack your bike, you will have to put the handlebar in place and bolt the pedals. Put the handlebar in place and tighten the M5 screw under the bracket / cockpit with a 4 key (Couple 5 Nm.)
Bolt the pedals by hand in the crank handle tapping Once the pedals screw thread is settled, use a 8 key to bolt the pedals (couple 35 Nm)

Check the pedals direction in order to not damage the thread.

Inversion can cause irreversible damage to the bike's cranks. Follow the instructions on the packaging of your pedals.



Finally, adjust the saddle height by looking at the 2.2.4 paragraph.
The battery is pre-charged up to about 30% so that you can start setting your Angell Bike parameters as soon as it is delivered.
Before using your Angell for the first time, we recommend that you fully charge the battery.

2.2.1 - Connecting the battery for the first time

The first insertions can be difficult. It is advisable to insert and remove your battery about ten times to run in the parts.

1. Insert the locking key into the battery.
2. Connect battery **B** to the bike, as shown in the picture below:
3. Turn the key to the left to lock the battery.
4. Remove the key.

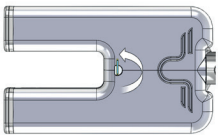

Angell M Rapide & Cruiser

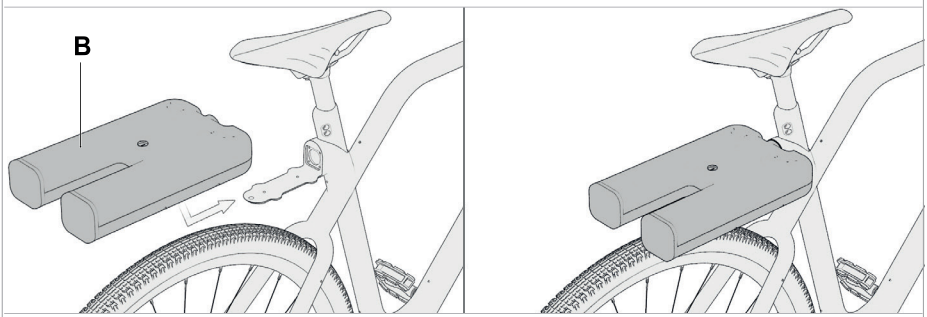

Angell S Rapide et Cruiser

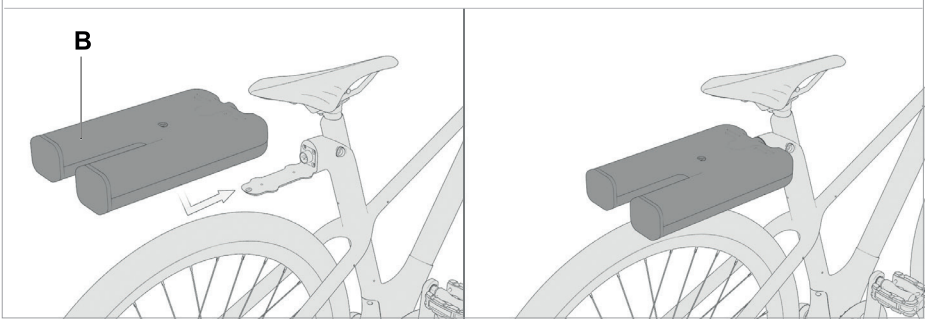

2.2.2 - Downloading the Angell Bike app

The Angell Bike app is accessible and compatible from all iOS and Android mobile phones.
To get the app:

1. Download the app from either the Apple store (iOS) or the Google Play Store (Android).
2. Create your personal account.
3. Let yourself be guided:
the entire procedure is explained step by step.

From this app, you will be able to:

- Set and configure user preferences;
- Set and configure the alarm;
- Save your favorite addresses;
- Set your navigation system parameters (GPS) and access them;
- Get daily pollution indexes;
- Save your navigation history;
- Manage the locking/unlocking keys;
- Configure manual controls.

2.2.3 - Charging the battery

Before using your Angell Bike for the first time, charge the battery completely.
To charge the battery, refer to the chapter **All about the battery,** on page 61.

If your bike's battery percentage has reached 0%, you should fully recharge your removable battery and leave it connected to your bike for 15 minutes before restarting.

2.2.4 - Adjusting the saddle to your height



To make the operation simpler, you can remove the battery beforehand.
To adjust your Angell Bike saddle, get the Allen BTR 3mm key which is supplied with the bike.

1. Insert your Allen key into the holes located on the lateral side of the seat post.

Angell M Rapide & Cruiser

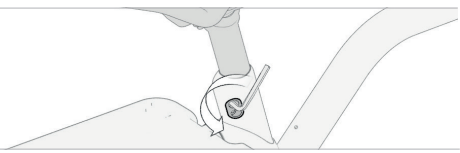

2. Gradually loosen the screws while maintaining the saddle to release the inner rod.

Angell S Rapide & Cruiser

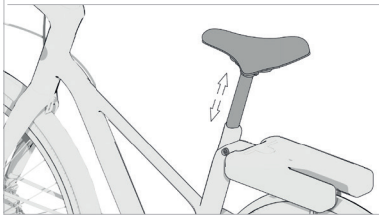

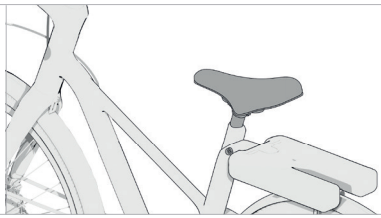

3. When the inner rod is released, position the saddle at the ideal height in relation to your leg length.

- To make sure the saddle is at the right height, check your leg is entirely stretched when your heel rests on the pedal pointing down, towards the ground, as in the picture below:

Angell M Rapide	Angell S Rapide
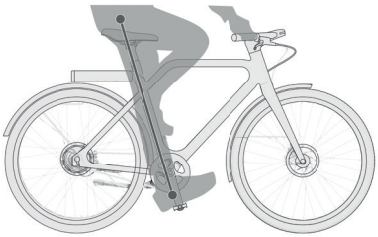	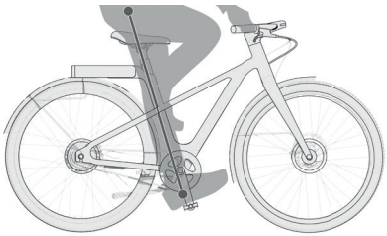
Angell M Cruiser	Angell S Cruiser
	

4. Do not position the saddle past the warning mark located on the seat post.

5. Strongly tighten the screw set again to block it completely (2,5 Nm).

6. Make sure the seat post is tightened properly and the saddle does not move any longer.

3 - Using your Angell Bike

For you to get to know your Angell Bike, we strongly recommend you use it for the first time without much road traffic around you.

3.1 - About the electric assistance modes

Your Angell Bike includes 4 assistance modes:

FLY Free

- **Fly Free mode**
No electric assistance.

FLY Eco

- **Fly Eco mode** (maximum autonomy: 90 km)
Assistance limited to 15kMh.
This mode is meant to save battery power.
On a flat road, the engine power is used up to 50%.
It is possible, however, to get up to 100% of the power when climbing.

FLY Dry

- **Fly Dry mode** (maximum autonomy: 70 km)
Assistance limited to 25kMh.
It is the default assistance mode. On a flat road, engine power is used up to 80%. However, on a climbing road, the engine power can be used up to 100%. Assistance is supplied from the first pedal stroke, and the effort required to reach 25kMh is low.

FLY Fast

- **Fly Fast mode** (maximum autonomy: 50 km)
Assistance limited to 25kMh.
On a flat road, the engine power is consequently used 100%.
This mode enables you to ride at 25kMh effortlessly.
Extra power is also supplied for climbing so you can spare your efforts to a minimum.

Attention, to move the bike, remember to switch your Angell to Fly Free mode.

The range varies from 35km to 70km depending on the outside temperature, the angle of the slope and the weight of the user

3.1.1 - Activating the start-up assistance mode

The start-up assistance mode is set up as soon as you activate Eco, Fly, or Dry assistance mode from your Angell app. The first pedal stroke starts the engine.

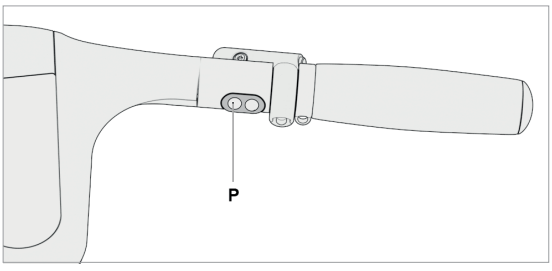

- Change the assistance mode from either the Angell app or the **P** button on the right-handed controls.

To learn more about your Angell bike controls, refer to the chapter **Front/rear lights controls and assistance mode** on page 45.

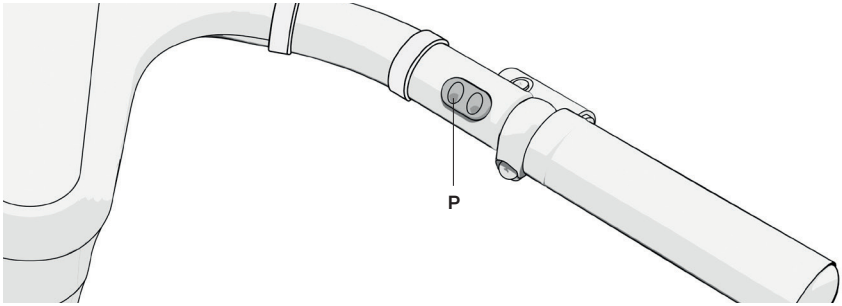

3.1.2 - Using the bike without the battery

It is still possible to use your Angell Bike without the battery.

- From the built-in screen, you can get riding speed info but the GPS guidance system and electric assistance modes will not be available.

3.2 - Turning on the front/rear lights

Your Angell Bike in-built smart system automatically detects dimming light and shifts to night mode: the front/rear lights get lit, the built-in screen shifts to color inversion mode.

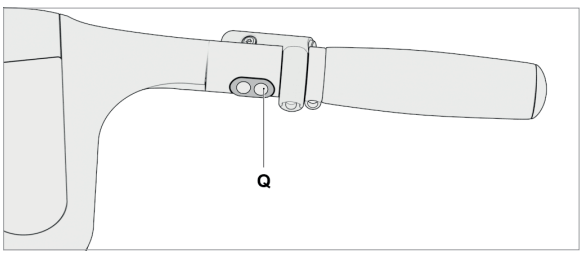

To activate the front/rear lights manually, use one of the two following options on your handlebar:

- The **Q** button which is the rightmost control in default setting.

Or

- The button you preset to do so from the app.

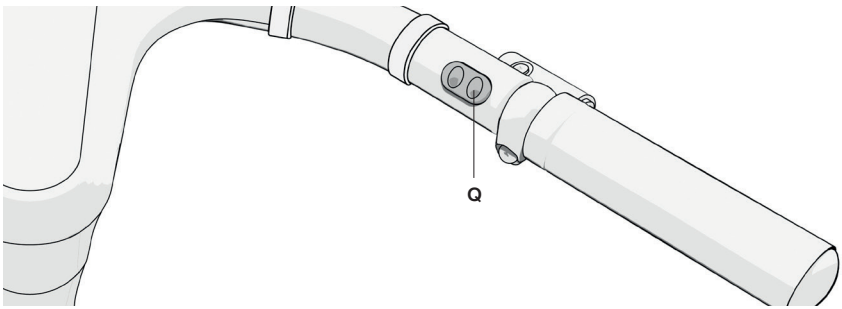

3.3 - Locking your Angell Bike

3.3.1 - Locking the battery manually

Battery locking is done with the supplied key.

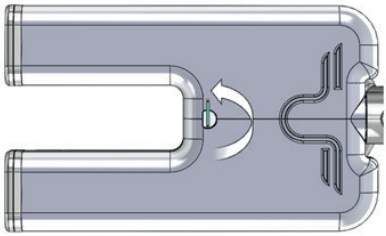

Locking the battery

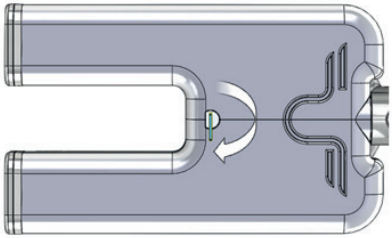

Unlocking the battery

3.3.2 - Locking the bike and activating the alarm

To lock the bike manually, click on the "Lock-Up" symbol from the in-built display or the Angell app.

Your Angell Bike will also lock automatically in the following conditions:

- After 3 minutes of inactivity without ongoing navigation;
- After 5 minutes of inactivity with ongoing navigation, but with the bike at rest and without a click on the screen;
- During a Bluetooth disconnection without ongoing navigation.

The list of conditions may change along with your mobile phone app and Angell Bike onboard software updates.

3.4 - Unlocking the bike

To unlock your Angell Bike manually either:

- Click on the "Lock up" symbol in Bluetooth mode,
  Or
- If the Bluetooth mode is unavailable, enter your Pin code on the in-built screen.

Your bike locks up automatically if you are connected to the bike via Bluetooth and have launched GPS navigation.

The list of conditions may change along with your mobile phone app and Angell Bike onboard software updates.

4 - All about the battery

The battery is compact and weighs less than 2 kg. It is rechargeable in about 2 hours, indoors only.

Angell M Rapide	Angell S Rapide
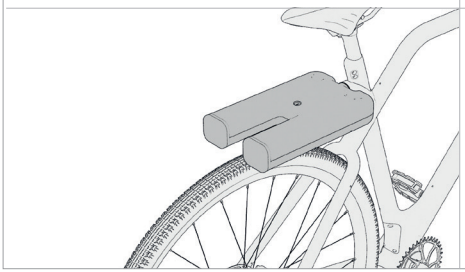	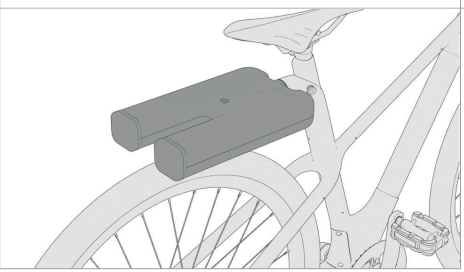

- To avoid all battery damage, never put luggage or any other object on it, even when at rest;
- Do not use the battery or the charger if either of them appears to be damaged;
- Do not open the battery or try to repair it yourself;
- Do not use another battery or another incompatible charger;
- Never leave your battery fully discharged for periods longer than 3 days,
- If not used for a long period of time, it is necessary to store the battery with a charge ideally between 60% and 80%.
- The battery must be locked with the key before any use.

The battery was designed to operate in temperatures ranging from -15°C à +55°C.

After 500 cycles, i.e. 45 000 km in Eco mode, the battery loses 30% of its efficiency. It does not prevent the bike use, but your will not get 100% of its capacities.

IF THE BATTERY IS USED TOO INFREQUENTLY (ONLY ONCE EVERY 3 MONTHS), ITS CAPACITY WILL DECREASE MUCH FASTER THAN IF IT IS USED REGULARLY.

THE BATTERY'S ENERGY COMES FROM A CHEMICAL REACTION, WHICH NEEDS TO BE ACTIVATED REGULARLY ENOUGH TO MAINTAIN ITS EFFICIENCY.

4.1 - Removing the battery

The battery can be detached from the bike to be carried and recharged easily.

Always remove the battery from the bike if you have to carry your bike in a vehicle or clean it up.

1. To remove the battery from the bike, insert the supplied key.	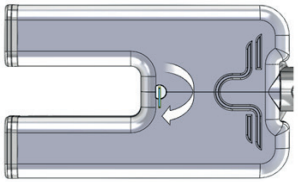
2. Turn the key to the right.	
3. Slowly draw the battery towards you until the connector leaves its position.	

4.2 - Storing the battery

Stock your battery and the charger out of the reach of children.

Store the battery indoors, in a dry, fresh environment away from any intense light source (full sun exposition, for instance) or water point.

- Avoid proximity to heat sources.
- Do not expose the battery to temperatures above 40°C and below -20°C.
- When charging is complete, it is recommended that the charger be disconnected from the battery.

Ensure that the battery has completed a full charge/discharge cycle at least once every two months even when not in use.

IF THE BATTERY IS USED TOO INFREQUENTLY (ONLY ONCE EVERY 2 MONTHS), ITS CAPACITY WILL DECREASE MUCH FASTER THAN IF IT IS USED REGULARLY.

THE BATTERY'S ENERGY COMES FROM A CHEMICAL REACTION, WHICH NEEDS TO BE ACTIVATED REGULARLY ENOUGH TO MAINTAIN ITS EFFICIENCY.

- Do not leave your battery **completely discharged** for more than 3 days because this could damage it.

- **If not used for a long time, the battery should be stored with a charge ranging ideally from 60% to 80%.**

4.3 - Cleaning the battery

Only use a **moist cloth** to clean the battery.

4.4 - Recharging the battery

From your Angell Bike app and the in-built system, you can visualize the battery charge status at any time. Even if your battery has a protection system to prevent it from going into deep discharge, the ideal is to recharge the battery before it is completely empty.

- Only use the charger supplied with your battery to recharge it. Any other non-adapted charger could result in an accident.
- Do not ever recharge your battery when it rains or somewhere damp.
- Always be certain of the charger compatibility with the local power grid.

1. Plug the charger into an earthed electrical outlet preferably.

2. Connect the tip of the charger to the battery.

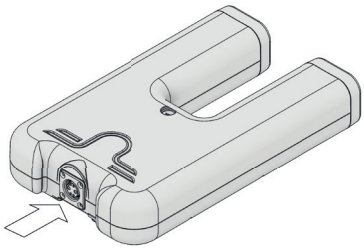

3. When the battery is correctly inserted, both rear lights come on.
It takes 2 hours for a full charge.

4. Once charged, unplug the charger and disconnect it from the battery.

4.5 - Internal battery

Your Angell has a second battery, which, once the removable battery is removed, provides power to the different functions (such as alarm, GPS, etc.) for 5 days at a temperature of 20°C in an dry place.

Caution, this Li-Po battery cannot be recharged when the temperature is below 0°C. It continues to operate until it is switched off. This means that your removable battery will not charge your internal battery and the functions may not be activated when you remove the removable battery.

The performance of your Angell may be impaired if your internal battery has a charge rate of less than 20%.

5 - Maintaining your Angell Bike

Like any mechanical product, an electric bicycle is subject to wear and tear of its components. If the service life of any of the components is reached or exceeded, the electric bicycle may potentially fail, causing injury. Any cracks, scratches, or changes in color in certain areas subjected to high pressure indicate that the life of the component has been reached and that it must therefore be replaced.

We recommend servicing by an authorized repairer every **1,500 km** or **12 months** (whichever comes first).

5.1 - Original spare parts and Angell accessories

Make sure that you replace or have replaced any faulty parts on your Angell Bike with original Angell parts by contacting an authorized dealer or via the Angell Bike website.

5.2 - Recommended use of your Angell Bike

Maintenance recommendations:
- Check that the battery and all loose parts are securely fastened to the bike before riding;
- Make sure that the battery is charged and in good condition before connecting it;
- Make sure that the mechanical components of your bike (chain, brake discs and pads, sprockets) are always clean: clean them with a dry, soft cloth;
- Check or have the tyre pressure, rims, brakes, handlebar steering, etc. checked regularly for wear and tear;
- Regularly check the condition of your bike's frame;
- Check that the rims are not bent or crooked.

Recommendations for a responsible use of your Angell bike:
- To ensure your safety, wear a bicycle helmet;
- Make sure that your clothes cannot get caught in the wheels or gears;
- Never place any object on top of the battery, even temporarily;
- Never hang objects or bags from the handlebars. This can affect your balance and prevent you from steering the bike safely;
- On wet roads and in rainy weather, be sure to maintain an extra braking distance and reduce your speed to prevent slipping;
- At night or in foggy weather, make sure your lights are working properly and wear reflective tape on your clothes;
- Make sure that the maximum permissible load of 120 kg (bike, user, battery, any accessories and other user payload) is not exceeded;
- Be sure to keep up to date with any changes in the legislation in force concerning electric bicycles in your country;
- If you use your Angell Bike abroad, be sure to consult the regulations and traffic laws in force in your country.

5.3 - Cleaning your Angell Bike

1. Before cleaning, always remove the battery.
2. Use only a damp sponge and mild soap to clean your Angell bicycle.

Never use aggressive products such as acetone or Karcher-type pressure cleaners for cleaning. This could cause serious damage to your Angell bicycle.

5.4 - Storing your Angell Bike

The Angell bike must be stored in a dry place at room temperature and protected from potential adverse weather conditions (temperature above 10° C and below 35°C) .

The electrical and mechanical components that make up the Angell bicycle are likely to have a reduced lifespan when stored in poor conditions.

- Never leave the power engine in direct sunlight for a long period of time.
- Never directly put water or any other liquid on the power engine.
- Do not immerse the power engine.

5.5 - Systematic check of the bike and equipment conditions

Systematically, be careful not to touch the brake discs, calipers and gears after intensive use as they can be very hot.

5.5.1 - Information on tightening torques

Component	Fasteners	Torque
 Seat post	**For Angell M** 2 x BTR M4X14 screws Tool: HEX 3 mm key **For Angell S** 1 x BTR M6 screw Tool: HEX 5 mm key	**2.5Nm** **6Nm**
 Saddle	M6X12 screw HEX 5 mm key	**8Nm**
 Brake rotor	M6X10 Torx screw T25 Torx key	**5Nm**
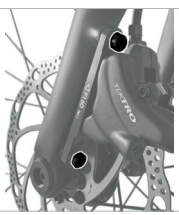 Front brake caliper	BTR M5X14 screw HEX 4 mm key	**6Nm**
 Rear brake caliper	BTR M5X35 screw HEX 4 mm key	**6Nm**

5.5.2 - Checking the hydraulic brake system

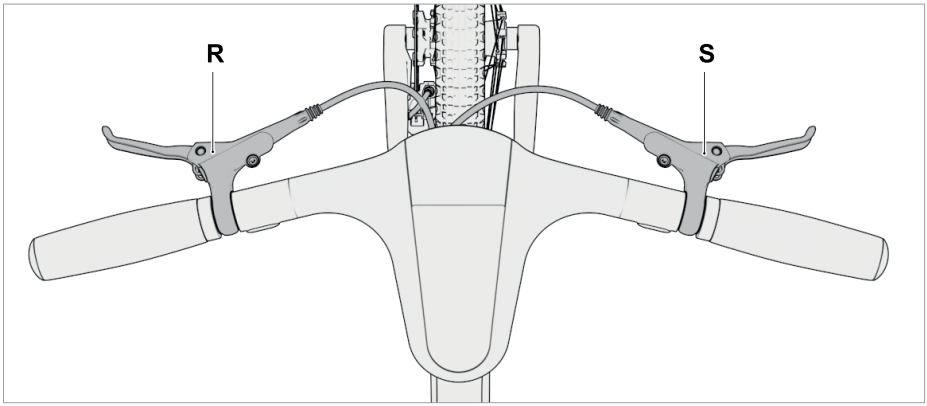

Your Angell bike is equipped with hydraulic disc brakes.

In accordance with current regulations, the left handle (**R**) actuates the front wheel brake and the right handle (**S**) actuates the rear wheel brake.

Before you hit the road:

1. Check the wear of the pads.
2. Check the wear of the discs.
3. Check the hoses for wear.
4. Check that the brakes are working properly.

After you have been on the road:

1. Remove mud and other dirt from the disc and/or caliper.
2. Clean the caliper with a dry cloth.

Every month:

1. Check the oil level in the oil tank.
2. Check that the nuts are properly tightened.

Brake pads must be replaced If they are damaged or if their width is below 2.5 mm. A wear indicator on the brake pads will indicate its state (grey dot on the scheme below).	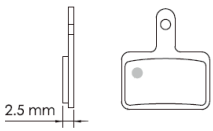

Take care not to touch the brake discs, calipers and gears after intensive use, they can be very hot.

If you notice a malfunction in one of the two brake controls, the operation of the brake pads or discs, or a leak, contact us: **support@angellmobility.com**
An overhaul will probably be necessary.

5.5.3 - Mounting and adjusting the brake system

1	Bracket set
2	Lever retainer
3	Lever blade
4	Lever washers
5	Lever axle
6	Bushing
7	Lever holder
8	Caliper
9	O-ring
10	Connector insert
11	Compression ferrule
12	Connecting bolt
13	Brake hose
14	Bleed screw
15	Brake pads
16	Pad springs
17	Pad axle
18	Pad spacer

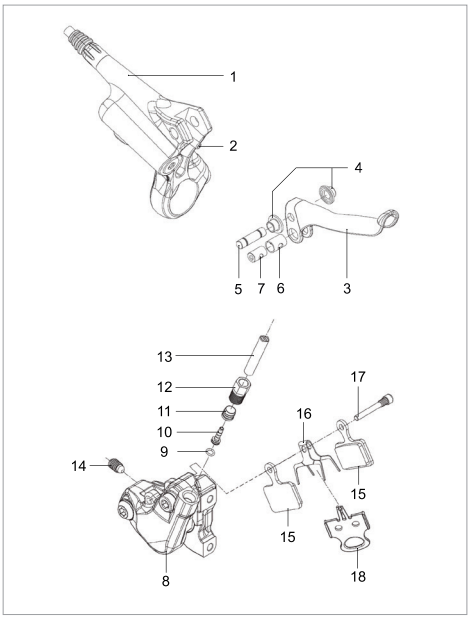

Hydraulic brakes are mechanical components which must be handles with care to avoid impairing their function.

Angell-Bike warranty does not cover the replacement of certain parts with non-original parts.

If you do not have the necessary skills to perform any maintenance related tasks, we strongly advise you to contact your Angell dealer in the event of a malfunction.

	Tools	Dimension
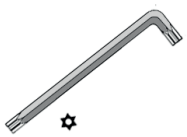	**Torx key** (not supplied)	**T25**
	**Allen HEX keys** (not supplied)	**2 mm** **4 mm** **5 mm**

Wearing gloves is strongly recommended when carrying any maintenance tasks.
Do not turn the bicycle upside down in order to avoid any damage to its components.

Both calipers (front and rear wheel) are identical. Only the adapters for mounting the caliper to the frame are different. The adapter for the frame at the front of the bike is marked with an **F160**, while the adapter for the rear one is marked with an **R160**.





Step 1: Mount the rotor on the front and rear wheels

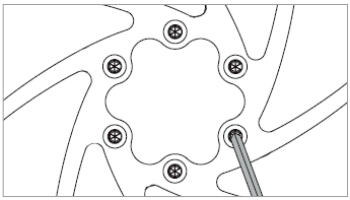

1. Dismount the bicycle wheel beforehand (cf. 5.6. **Changing the wheels of your Angell Bike**, on page 64).

2. Position the rotor on the wheel and make sure that the arrows on the rotor are pointing in the same direction as the rotation of the wheel.

3. Screw the rotor onto the wheel with the bolts and Torx T25 key (tightening 4-6 Nm).

4. Remount the wheel (cf. 5.6. **Changing the wheels of your Angell Bike**, on page 64) following the direction of the arrows on the rotor as indicated in point 2.

Step 2: Mount the caliper on the frame

Use the bolts below for the various operations



For the front caliper:

1. Position the caliper on the **F160** adapter.

2. Screw the **F160** adapter onto the caliper using bolts **A** (M5x13) and a suitable Allen key and tighten thoroughly (5-7 Nm).

3. Position the **F160** adapter against the frame, aligning the brake disc with the brake pads. Use a suitable spacer or alignment tool.

4. Screw the **F160** adapter onto the frame using bolts **B** (M5x14) and a Torx T25 key and tighten it tightly (5-7 Nm).

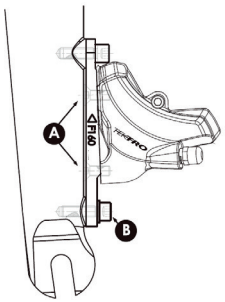

For the rear caliper:

1. Screw adapter **R160** to the caliper using bolts **A** (M5x13).
Tighten the nut securely with a suitable Allen key (5-7 Nm).

2. Position the adapter with the caliper on the L frame using the **C** bolts (M5) and a T25 Torx key, but do not fully tighten the nuts.

3. Check that the pads are correctly positioned in the caliper.

4. Press the lever blade. The caliper should automatically center itself around the rotor. (cf. **Step 3** below).

5. While holding the lever blade down, tighten (6-8 Nm) all the caliper mounting bolts (6-8 Nm).

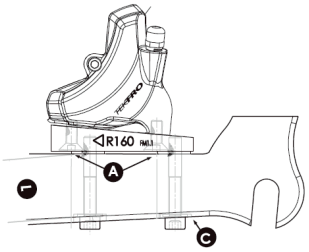

Step 3: Adjust your pads to the caliper

1. Make sure that the pads are correctly positioned in relation to caliper by pressing the brake lever. The caliper should automatically center itself around the rotor.

2. Use the spacer **18** or the alignment tool provided by the brake manufacturer to check the adjustment.

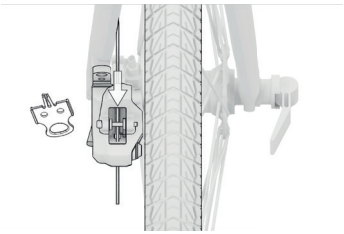

Step 4: Mount the brake lever blades

1. Install the lever blade in the appropriate position on the handlebar and adjust its height to your convenience. The brake hose should point towards the center of the handlebar.

2. Tighten the nut with an Allen key (4 mm) to a tightening torque of 6-8 Nm.

3. Adjust the lever blade reach to your preference by adjusting the lever retainer 2 with an Allen key (2 mm).

When all steps have been completed, check that all nuts are properly tightened.

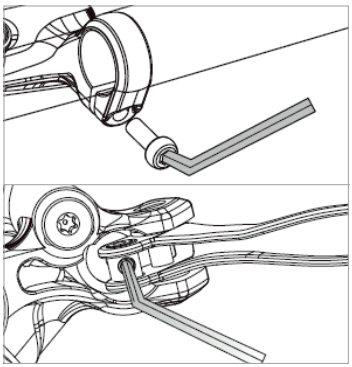

5.5.4 - Checking the chain tension

To check that the chain is taut, press the chain down with your finger.

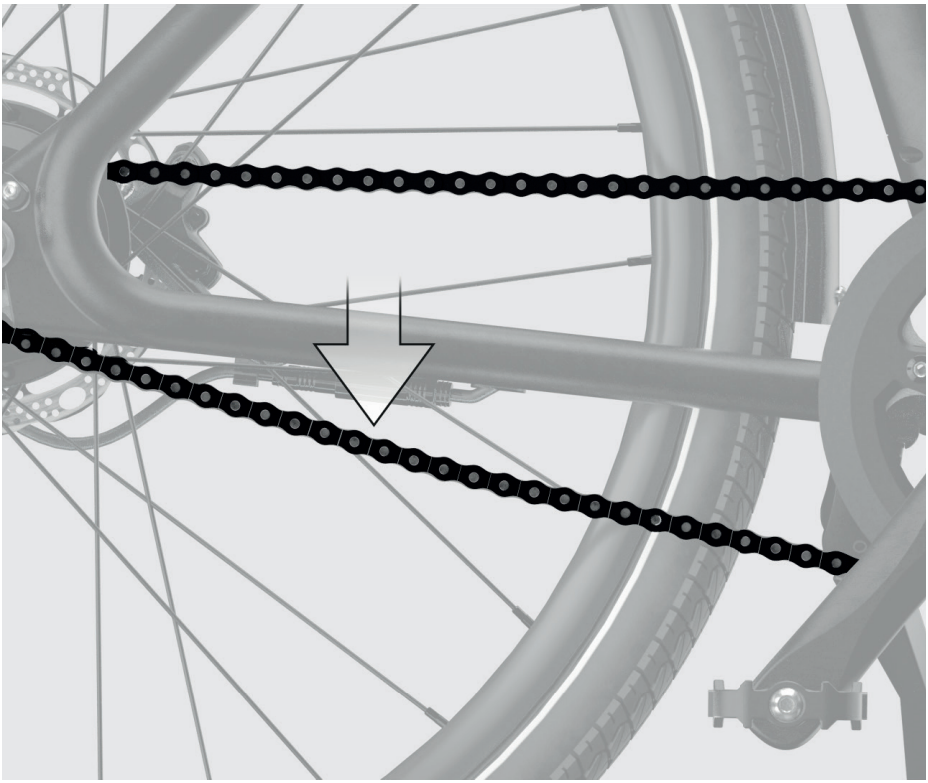

The chain must not move more than 1 cm.

5.5.5 - Checking the tyre pressure

Check that the tyre pressure is between 2.5 and 6 bar.
The optimum pressure is 4 bar.

5.5.6 - Checking the condition of the rims

Regularly check the rims for bumps, breaks, discoloration or bending.

If you encounter any problems, please contact us: **support@angellmobility.com**

5.5.7 - Lubricating the chain

It is important to lubricate the chain of your bike every 250 km or so.

1. Be sure to use only chain lubricant.
2. Spray the product on the chain from top to bottom.
3. Wipe off excess lubricant with a dry cloth.

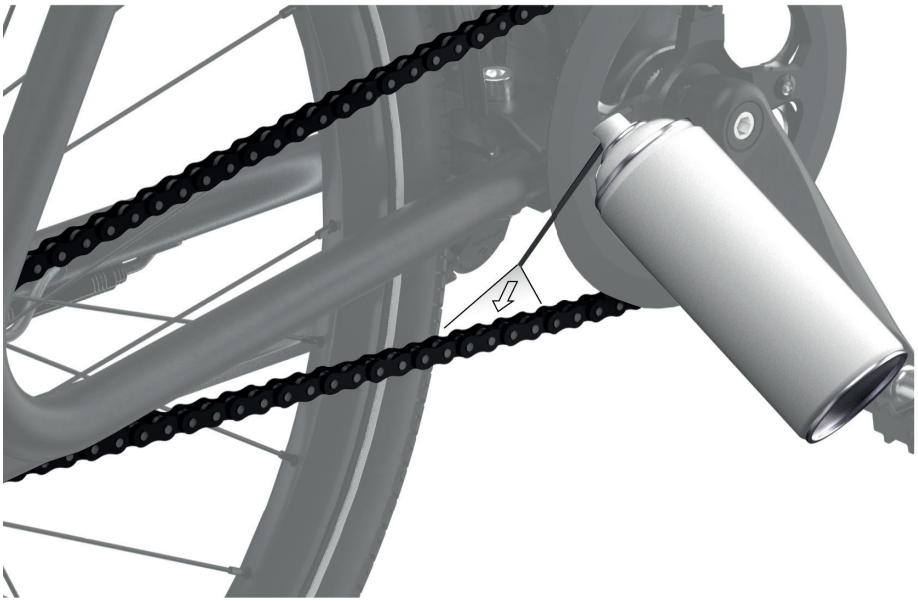

5.6 - Changing the wheels of your Angell Bike

Wearing gloves is strongly recommended for this task.

5.6.1 - Dismounting the front wheel



Step 1: Loosen the quick release skewer

Loosen the quick release skewer located on the axle of the front wheel by lifting it upwards.

Step 2: Unscrew the wheel axle

1. Push the handle of the quick release skewer fully in the direction of opening to engage it in the axle unscrewing system.

2. Close the position by pushing the quick release skewer back towards the bike frame.





3. Unscrew the front wheel axle by turning the handle of the quick release skewer counterclockwise.



Step 3: Remove the wheel axle

Remove the front wheel axle, taking care not to lose the nut on the opposite side of the quick release skewer.





Step 4: Remove the front wheel

Pull the front wheel downwards along the fork extension.

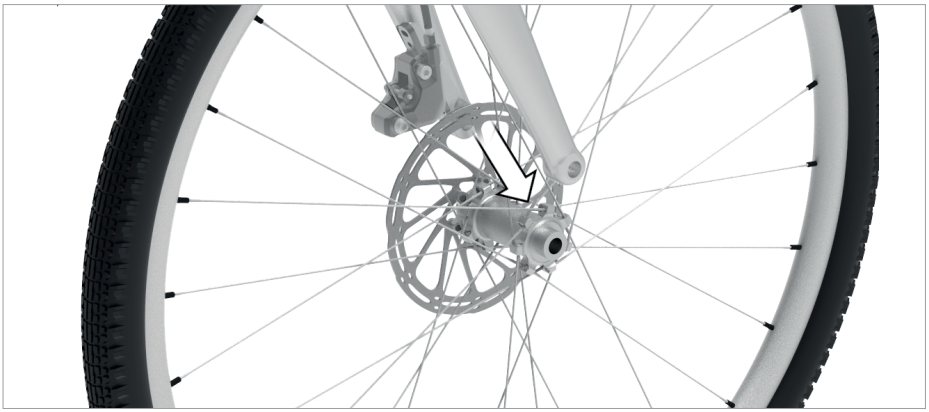

5.6.2 - Remounting the front wheel

To remount a new wheel, simply follow the previous steps in reverse order.

Be sure to replace the disc between the brake pads of the caliper when reassembling (cf. 5.5.3. **Mounting and adjusting the brake system**, on page 60).

5.6.3 - Dismounting the rear wheel

	To dismount the rear wheel of your bike, use a 3 mm BTR Allen key (supplied with your Angell Bike).
	As well as a flat 19 key (not supplied).

Wearing gloves is strongly recommended for this task.

To change the rear wheel, it is necessary to reduce the chain tension and disconnect the motor. The complete disassembly procedure is carried out in 4 steps described below.

Step 1: Reduce the chain tension

Reducing the chain tension will be carried through the crank axle.

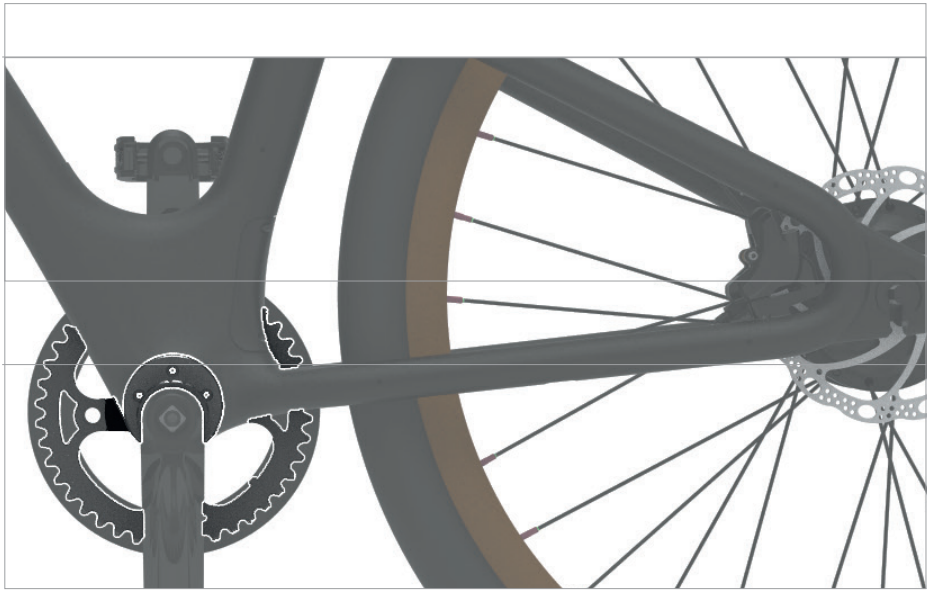

1. Unscrew the upper screw 5 turns counterclockwise with the BTR 3 mm Allen key.

2. Unscrew the two screws on the sides by 3 turns counterclockwise using the BTR 3 mm Allen key.

3. Manually rotate the crankset axle counterclockwise until it locks.

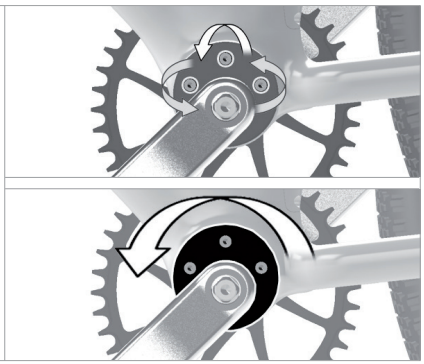

Step 2: Disconnect the motor cable

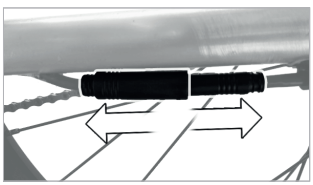

Disconnect the motor cable by removing the two removable parts of the motor cable.

The removable parts are located between the crankset and the rotation axis of the rear wheel.

Do not forget to reconnect the motor cable when reassembling.

Step 3: Remove the rear wheel axle



To remove the wheel axle, use a 19 flat key (not supplied).

1. Remove the wheel axle by unscrewing the nuts on both sides of the axle.
2. Make sure to retrieve the washers and nuts for reassembly.

Angell M Rapide & Cruiser / Angell S Rapide & Cruiser



 Nut

 Washer

Step 4 : Remove the rear wheel

After removing the bolts and nuts, separate the rear wheel from the bicycle frame.

Angell M Rapide & Cruiser / Angell S Rapide & Cruiser



5.6.4 - Remounting the rear wheel

To remount a new wheel, simply follow the previous steps in reverse order.

Be sure to replace the disc between the brake pads of the caliper when reassembling (cf. 5.5.3. **Mounting and adjusting the brake system** , on page 60).

6 - Regulatory instructions and warranty of your Angell Bike

6.1 - Warranty

Your Angell bike is covered by a 2-year warranty, which runs from the date of delivery of the bike. This warranty covers defects in workmanship and parts of the frame, fork, all original components and accessories.

Claims should be made directly to the authorized dealer from whom you purchased your Angell Bike. Please contact Angell directly only if your bike was ordered via our online shop.
Proof of purchase will be required.

If you need to ship the bike, please plan to keep the original packaging.

The warranty does not cover:

- Incorrect assembly of Angell bike and accessories received unassembled on your behalf;
- The deficiencies in the maintenance and servicing indicated in this manual;
- Normal wear and tear of the bike;
- Misuse of the bike, negligence, and any software or hardware modifications;
- Damage caused by the installation of an accessory or component that is not original and not approved by Angell;
- Damage in case of accident, vandalism, or transportation;
- Normal wear and tear of the battery and reduction of its capacity as described in paragraph 4.1. of this manual.

Prolonged use, or use on unsuitable terrain, of your Angell Bike may result in faster degradation of its components. In this case, the two-year warranty will be void and the user will be responsible for all repair costs. The intended use of the bike is limited to short trips in urban areas.

We advise you to subscribe to our theft and breakage insurance in order to benefit from protection against damage caused by vandalism, theft and accidents.

6.2 - Who to contact if you have any issues?

In case of problem, please contact us: **support@angellmobility.com**
See also the FAQ: **https://angellbike.zendesk.com**

6.3 - Declaration of conformity

This bike is EN 15194-certified (Machine Directive 2006/42/EC), a standard which applies to electrically assisted bikes.

The electronic components are certified by the following standards:

- ETSI EN 301 511 for the GSM unit
- ETSI 300 328 for the Bluetooth unit
- ETSI EN 303413 for the GPS unit

The cockpit is EN 301 489-1-certified.

The battery is certified by CISPR 14-1 : 2016 (IEC 55014-1), CISPR 14-2 : 2015 (IEC 55014-2), and ISO 62133.

The declaration of conformity and all regulatory documents are available at this address:
www.angellbike.zendesk.com

The A-weighting of the noise level emitted by the bicycle shall not exceed 70 dB(A).

6.4 - Important information to remember

Your Angell bike is suitable for use in EU countries.

If you use your Angell bicycle abroad, please be sure to consult the local regulations and traffic laws.

Your Angell bicycle is IPX4 rated, which means that the bicycle and its components are protected against splashes and rain.

6.4.1 - Bicycle recycling

Neither the bike nor any of the components of the Angell bike (battery, charger, etc.) may be disposed of with household waste.

Please return your Angell bicycle to an authorized collection point for the proper disposal of your Angell bicycle or its accessories and components.

6.4.2 - Rechargeable battery

Your Angell bike is equipped with a rechargeable battery:

- Be strictly careful not to bring the battery near a heat source or a flame with risk of explosion.
- Do not replace the battery with any other non-compatible battery that may cause an explosion hazard.

Return your used battery to your dealer, who can then send it to an authorized collection center for the proper management of its components.

6.4.3 - Operating temperature

Please note that your Angell Bike, or any of its components (cockpit, battery), may become hot, even during normal use or when charging the battery.

The cockpit and its components are designed to operate over a temperature range from - 10° to +55°.

Do not store, park or leave your Angell bike in direct sunlight for a long period of time in hot weather. This could cause considerable damage to your Angell bike.

6.4.4 - Cockpit power limits and frequency bands

	Frequencies	Maximum output power
GSM	**GSM 900**	+ 21,7 dBm
	DCS 1800	+ 19,8 dBm
BLUETOOTH LE	Advertising mode only : 2402/2426/2480 MHz	-0.09 dBm EIRP
GNSS	GPS L1 : 1575,42 MHz	Reception only

In order to mobilise our response team more quickly,
please consult our Angell App for any support request.

Please go to > help > support.

You will find all of the answers you need by visiting our FAQ.
https://angellbike.zendesk.com

1520012194